STIHL HS 75, 80, 85 (4226)

Ersatzteilliste
Spare Parts List
Liste des pièces

A Kurbelgehäuse
Crankcase
Carter de vilebrequin

B Anwerfvorrichtung, Zündanlage
Rewind starter, Ignition system
Dispositif de lancement, Dispositif d'allumage

C Luftfilter, Kraftstofftank
Air filter, Fuel tank
Filtre à air, Réservoir d'essence

D Vergaser C1Q-S42B
Carburetor C1Q-S42B
Carburateur C1Q-S42B

E Vergaser C1Q-S29C
Carburetor C1Q-S29C
Carburateur C1Q-S29C

F Vergaser WT-412A
Carburetor WT-412 A
Carburateur WT-412A

G Getriebegehäuse
Gear housing
Carter de réducteur

H Schneideinrichtung HS 75, 80
Cutter bar HS 75, 80
Barre de coupe HS 75, 80

J ➔I 1 45 512 843 (42.1999)
Schneideinrichtung HS 75, 80
Cutter bar HS 75, 80
Barre de coupe HS 75, 80

K Schneideinrichtung HS 85
Cutter bar HS 85
Barre de coupe HS 85

L ➔I 1 45 528 443 (46.1999)
Schneideinrichtung HS 85
Cutter bar HS 85
Barre de coupe HS 85

M Bedienungsgriff HS 75
Control handle HS 75
Poignée de commande HS 75

N Bedienungsgriff HS 80
Control handle HS 80
Poignée de commande HS 80

O AV-Träger HS 85
AV carrier HS 85
Support AV HS 85

P Bedienungsgriff HS 85
Control handle HS 85
Poignée de commande HS 85

Q (19.2002)
Bedienungsgriff HS 85
Control handle HS 85
Poignée de commande HS 85

R Handgriff HS 85, Werkzeuge
Handle HS 85, Tools
Poignée HS 85, Outils

© ANDREAS STIHL AG & Co. KG, 2006

2006-03

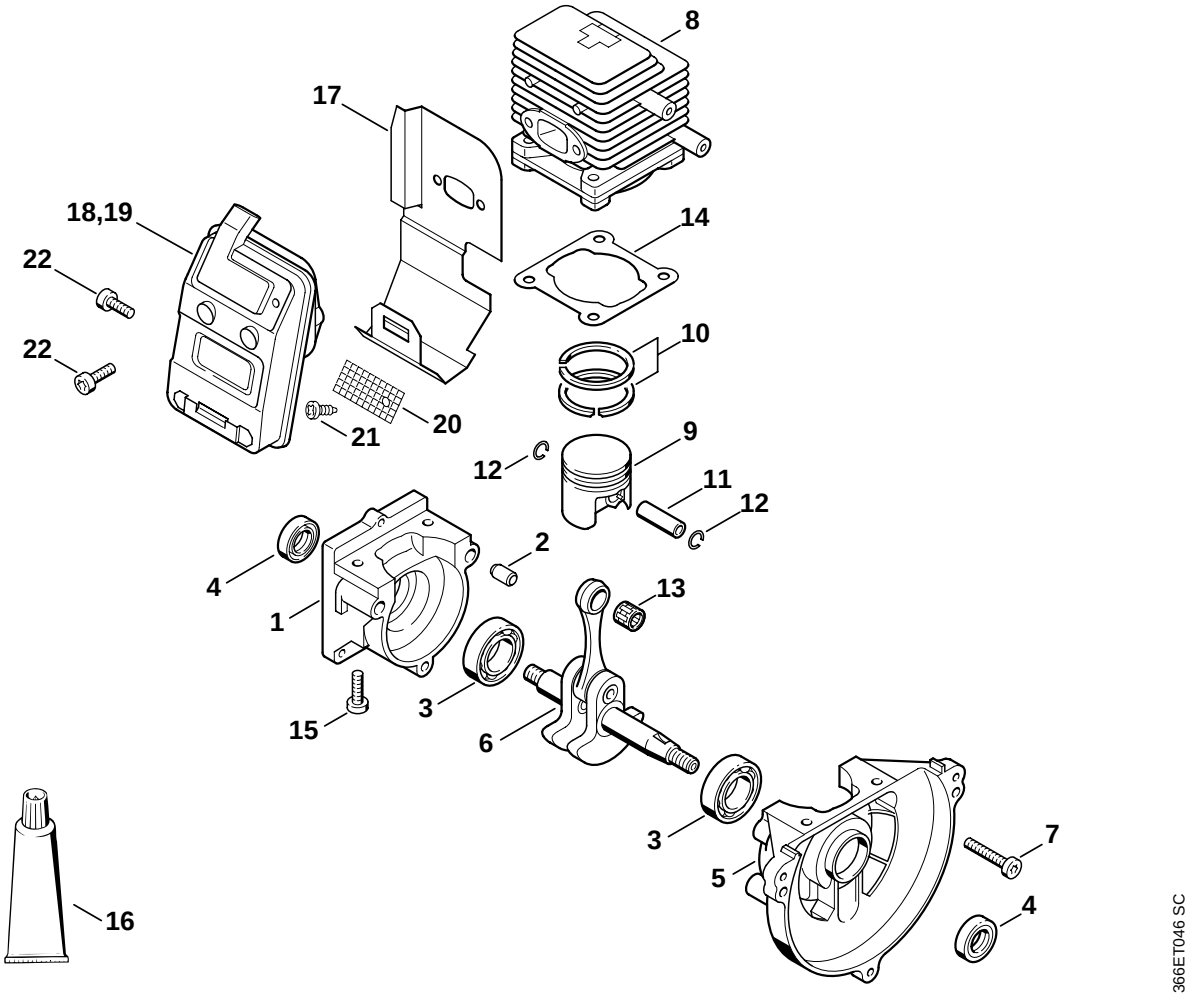
8
17
18,19
14
22
10
22
20
21
9
12
11
12
2
4
13
1
3
15
6
3
7
5
4
16
366ET046 SC

Bild-Nr.	Teile-Nr.	St.-Zahl	Benennung	Part Name	Désignation
1	4137 020 2800	1	Kurbelgehäusehälfte, Starterseite □ 2, 3	Crankcase, starter side □ 2, 3	Demi-carter de vilebrequin, côté lanceur □ 2, 3
2	0000 988 8600	2	Hülse	Sleeve	Douille
3	9503 003 0242	1	Kugellager DIN625-6201	Grooved ball bearing 6201	Roulement rainuré à billes 6201
4	9640 003 1195	2	WDR DIN3760-BS12x22x5	Oil seal 12x22x5	Bague d'étanchéité 12x22x5
5	4137 020 2600	1	Kurbelgehäusehälfte, Lüfterseite □ 3	Crankcase, fan side □ 3	Demi-carter de vilebrequin, côté ventilateur □ 3
			(25.2005)	(25.2005)	(25.2005)
6	4137 030 0401	1	Kurbelwelle	Crankshaft	Vilebrequin
7	9022 341 1050	3	Schraube IS-M5x25-10.9	Spline screw IS-M5x25	Vis cylindrique IS-M5x25
8	4137 020 1201	1	Zylinder mit Kolben Ø 34 mm □ 9 - 12, 15	Cylinder with piston Ø 34 mm □ 9 - 12, 15	Cylindre avec piston Ø 34 mm □ 9 - 12, 15
9	4137 030 2010	1	Kolben Ø 34 mm □ 10 - 12	Piston Ø 34 mm □ 10 - 12	Piston Ø 34 mm □ 10 - 12
10	4137 034 3000	2	Verdichtungsring Ø 34x1,5 mm	Piston ring Ø 34x1.5 mm	Segment de piston Ø 34x1,5 mm
11	4137 034 1500	1	Kolbenbolzen	Piston pin	Axe de piston
12	9463 650 0805	2	Sprengring DIN73130-C8x0,7	Snap ring 8x0.7	Jonc d'arrêt 8x0,7
13	9512 003 1830	1	Nadelkranz 8x11x10	Needle cage 8x11x10	Cage à aiguilles 8x11x10
14	4137 029 2300	1	Zylinderdichtung	Cylinder gasket	Joint de cylindre
15	9075 478 4159	4	Schraube IS-D5x24	Pan head self-tapping screw IS-D5x24	Vis cylindrique IS-D5x24
16	0783 830 2000	1	Dichtungsmasse Dirko HT rot (B)	Tube of sealant Dirko HT red (B)	Tube de pâte d'étanchéité Dirko HT rouge (B)
17	4226 149 0605	1	Auspuffdichtung	Exhaust gasket	Joint d'échappement
18	4226 140 0603	1	Schalldämpfer □ 17	Muffler □ 17	Silencieux □ 17
19	4226 140 0602	1	Schalldämpfer USA, AUS, CDN □ 17, 20, 21	Muffler USA, AUS, CDN □ 17, 20, 21	Silencieux USA, AUS, CDN □ 17, 20, 21
20	4137 141 9000	1	Gitter USA, AUS, CDN	Screen USA, AUS, CDN	Grille USA, AUS, CDN
21	9099 021 0810	1	Schraube DIN7971-4,2x9,5 USA, AUS, CDN	Self-tapping screw 4.2x9.5 USA, AUS, CDN	Vis Parker 4,2x9,5 USA, AUS, CDN
22	9022 341 0980	3	Schraube IS-M5x16-12.9	Spline screw IS-M5x16	Vis cylindrique IS-M5x16

(1) HS 75, (2) HS 80, (3) HS 85

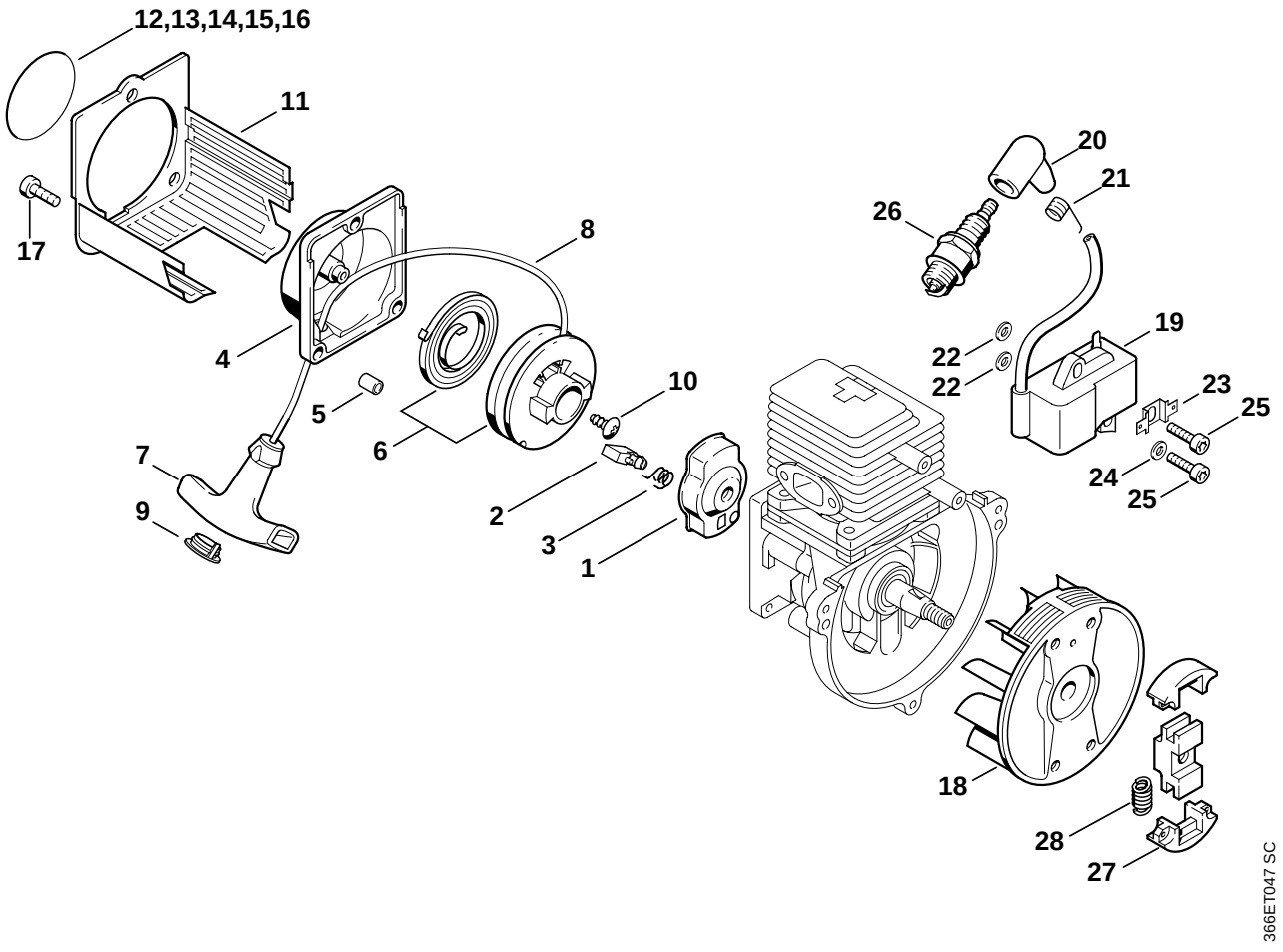
12,13,14,15,16
11
17
8
4
5
6
7
9
10
2
3
1
20
21
26
19
22
22
23
25
24
25
18
28
27
366ET047 SC

Illustration B

Anwerfvorrichtung, Zündanlage | Rewind starter, Ignition system | Dispositif de lancement, Dispositif d'allumage

Bild-Nr.	Teile-Nr.	St.-Zahl	Benennung	Part Name	Désignation
1	4133 190 2002	1	Mitnehmer □ 2, 3	Carrier □ 2, 3	Entraîneur □ 2, 3
2	4133 195 7201	1	Klinke	Pawl	Cliquet
3	0000 998 0612	1	Schenkelfeder	Torsion spring	Ressort coudé
	4226 190 4006	1	Anwerfvorrichtung □ 4 - 10	Rewind starter □ 4 - 10	Dispositif de lancement □ 4 - 10
4	4226 190 0400	1	Starterdeckel □ 5	Starter cover □ 5	Couvercle de lanceur □ 5
5	4226 791 7200	3	Hülse	Sleeve	Douille
6	4137 190 1100	1	Seilrolle mit Rückholfeder	Rope rotor with rewind spring	Poulie à câble avec ressort de rappel
7	0000 190 3403	1	Griff ElastoStart Ø 2,7 mm □ 8, 9	Starter grip ElastoStart Ø 2.7 mm □ 8, 9	Poignée ElastoStart Ø 2,7 mm □ 8, 9
8	4137 195 8200	1	Anwerfseil Ø 2,7x910 mm	Starter rope Ø 2.7x910 mm	Câble de lancement Ø 2,7x910 mm
	0000 930 2281	1	Anwerfseil Ø 2,7 mm x 30,8 m (A,B)	Starter rope Ø 2.7 mm x 30.8 m (A,B)	Câble de lancement Ø 2,7 mm x 30,8 m (A,B)
9	0000 195 7000	1	Kappe	Cap	Capuchon
10	9104 003 0960	1	Schraube P5,5x12	Self-tapping screw P5.5x12	Vis Parker P5,5x12
11	4226 141 0301	1	Vorfilter	Prefilter	Préfiltre
12	4226 967 1510	1	Typenschild HS 75 (1)	Model plate HS 75 (1)	Plaque matricule HS 75 (1)
13	4226 967 1511	1	Typenschild HS 80 (2)	Model plate HS 80 (2)	Plaque matricule HS 80 (2)
14	4226 967 1512	1	Typenschild HS 85 (3)	Model plate HS 85 (3)	Plaque matricule HS 85 (3)
			(19.2002)	(19.2002)	(19.2002)
15 *	0000 967 2128	1	Firmenzeichen MADE IN GERMANY	Nameplate MADE IN GERMANY	Emblème MADE IN GERMANY
16 *	0000 967 2129	1	Firmenzeichen MADE IN USA	Nameplate MADE IN USA	Emblème MADE IN USA
17	9022 341 0980	3	Schraube IS-M5x16-12.9	Spline screw IS-M5x16	Vis cylindrique IS-M5x16

(1) HS 75, (2) HS 80, (3) HS 85

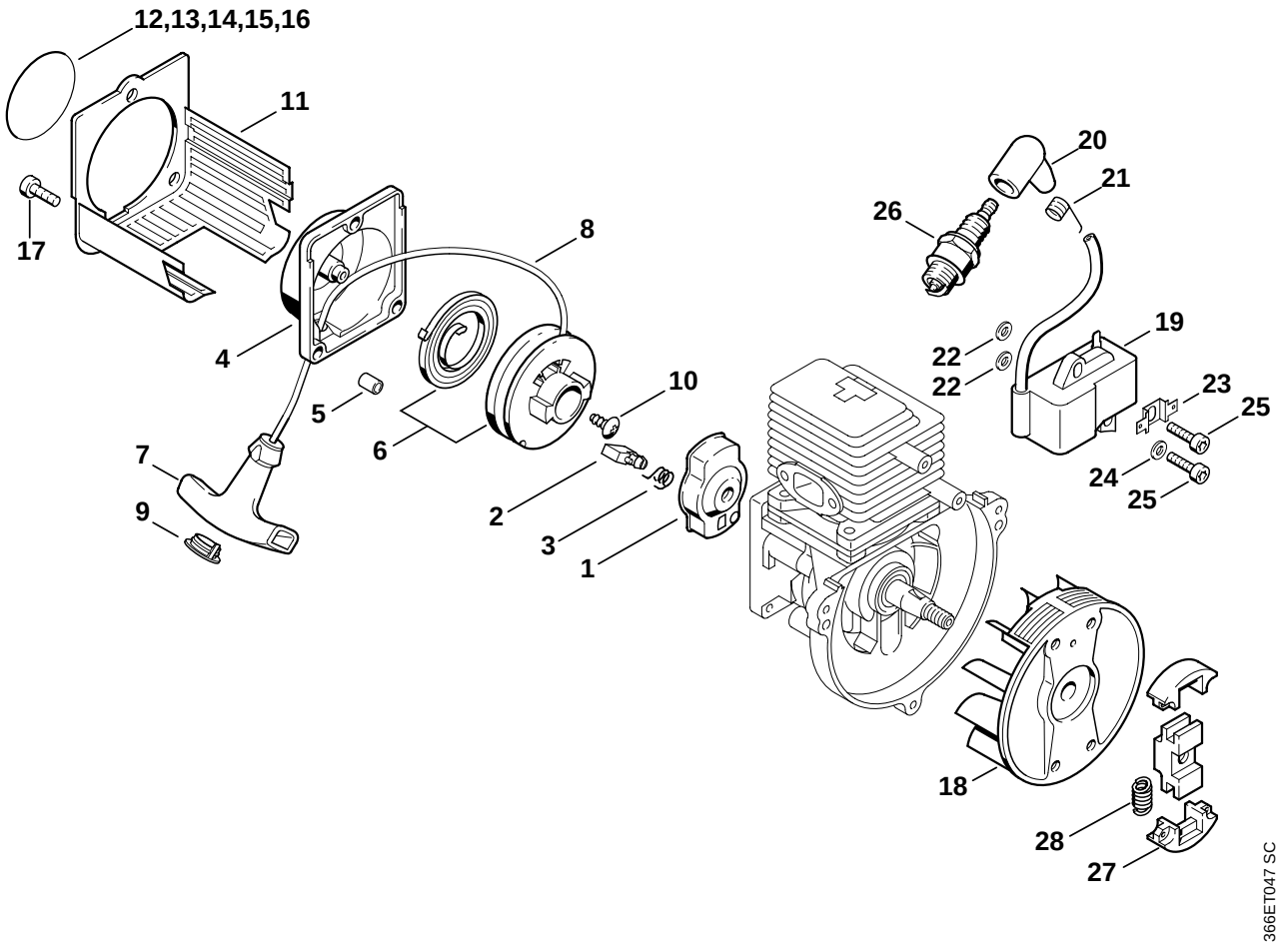
12,13,14,15,16
11
17
8
4
5
6
7
9
10
2
3
1
20
21
26
19
22
22
23
25
24
25
18
28
27
366ET047 SC

Illustration B

Anwerfvorrichtung, Zündanlage | Rewind starter, Ignition system | Dispositif de lancement, Dispositif d'allumage

Bild-Nr.	Teile-Nr.	St.-Zahl	Benennung	Part Name	Désignation
			(25.2005)	(25.2005)	(25.2005)
18	4137 400 1200	1	Schwungrad	Flywheel	Rotor
19	4137 400 1350	1	Zündmodul	Ignition module	Module d'allumage
			□ 24, 25	□ 24, 25	□ 24, 25
20	1106 405 1000	1	Zündleitungsstecker	Spark plug boot	Contact de câble d'allumage
21	0000 998 0606	1	Schenkelfeder	Torsion spring	Ressort coudé
			(16.2001)	(16.2001)	(16.2001)
22 *	4137 404 9300	2	Scheibe	Washer	Rondelle
23	4137 405 1600	1	Steckverbinder	Plug connector	Connecteur enfichable
24	9291 021 0121	1	Scheibe DIN125-A5,3	Washer 5.3	Rondelle 5,3
25	9022 371 0710	2	Schraube IS-M4x20-12.9	Spline screw IS-M4x20	Vis cylindrique IS-M4x20
26	1110 400 7005	1	Zündkerze Bosch WSR 6 F	Spark plug Bosch WSR 6 F	Bougie Bosch WSR 6 F
26	0000 400 7000	1	Zündkerze NGK BPMR7A	Spark plug NGK BPMR7A	Bougie NGK BPMR7A
27	4226 160 2000	1	Kupplung	Clutch	Embrayage
			□ 28	□ 28	□ 28
28	4226 162 7900	2	Zugfeder	Tension spring	Ressort de tension

(1) HS 75, (2) HS 80, (3) HS 85

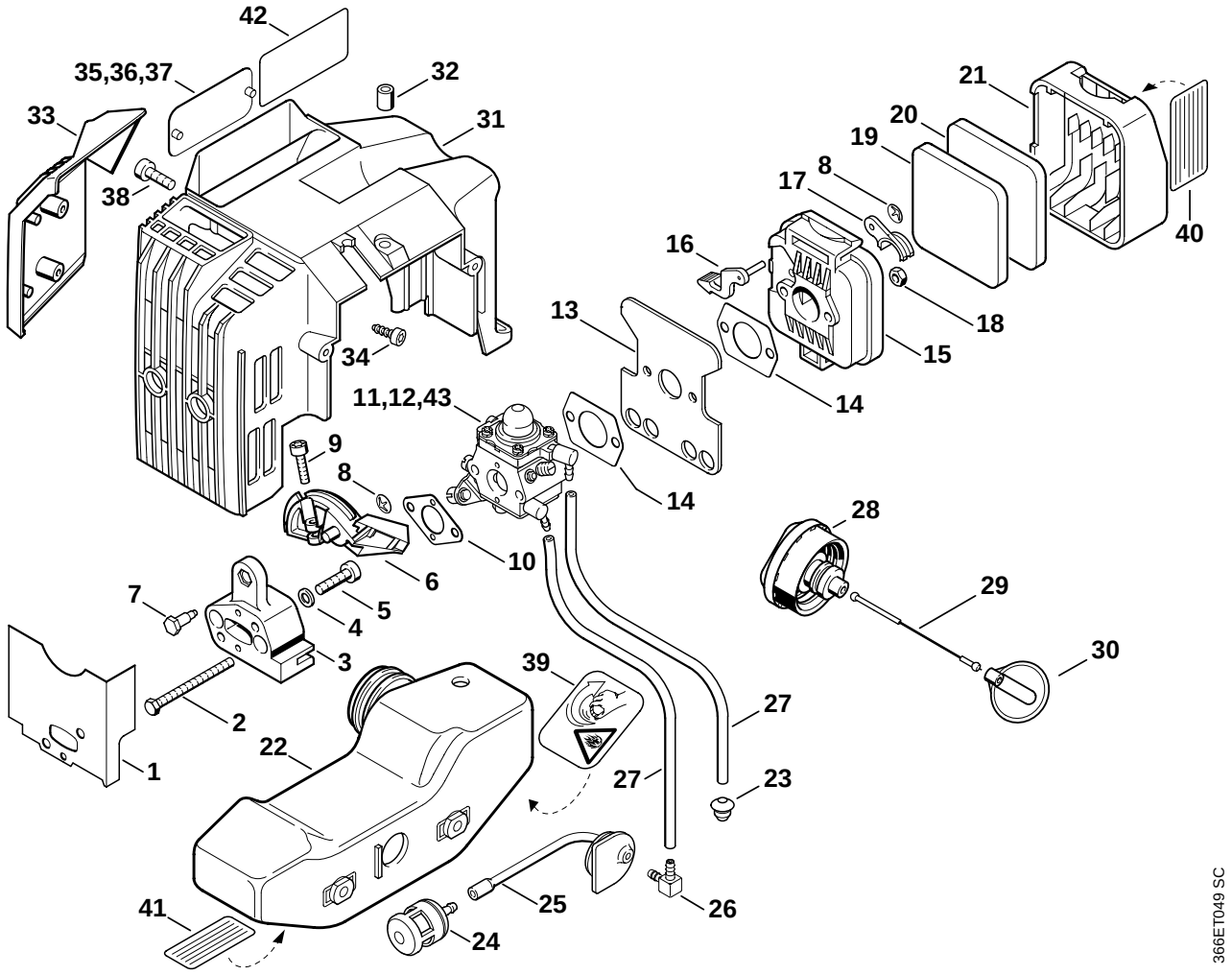
42
35,36,37
32
33
31
38
21
20
19
8
17
40
16
18
13
15
34
14
11,12,43
9
8
14
28
10
6
29
7
5
4
30
3
39
2
27
22
1
27
23
41
25
26
24
366ET049 SC

Illustration C

Luftfilter, Kraftstofftank | Air filter, Fuel tank | Filtre à air, Réservoir d'essence

Bild-Nr.	Teile-Nr.	St.-Zahl	Benennung	Part Name	Désignation
1	4226 129 0905	1	Dichtung	Gasket	Joint
2	9007 319 1130	2	Schraube DIN931-M5x62-8.8	Hexagon head screw M5x62	Vis à six pans M5x62
3	4137 121 1600	1	Zwischenflansch	Spacer flange	Bride intermédiaire
4	9291 021 0121	2	Scheibe DIN125-A5,3	Washer 5.3	Rondelle 5,3
5	9022 341 1050	2	Schraube IS-M5x25-10.9	Spline screw IS-M5x25	Vis cylindrique IS-M5x25
6	4226 182 7601	1	Spannstück	Tensioner	Pièce de serrage
7 ✻	4137 123 8900	1	Bolzen	Pin	Boulon
8	9417 003 7512	2	Federmutter 4x9,6x1,8	Push nut 4.0x9.6x1.8	Clip-écrou 4,0x9,6x1,8
9	9022 313 0680	1	Schraube IS-M4x16-8.8	Spline screw IS-M4x16	Vis cylindrique IS-M4x16
10	4137 129 0900	1	Dichtung	Gasket	Joint
11	4226 120 0604	1	Vergaser C1Q-S42B	Carburetor C1Q-S42B	Carburateur C1Q-S42B
12 ✻	4226 120 0602	1	Vergaser C1Q-S29C	Carburetor C1Q-S29C	Carburateur C1Q-S29C
13	4227 122 1805	1	Abstrahlblech	Heat shield	Tôle calorifuge
14	4114 149 1205	2	Dichtung	Gasket	Joint
15	4137 140 2800	1	Filtergehäuse	Filter housing	Boîtier de filtre
			☐ 8, 16, 17	☐ 8, 16, 17	☐ 8, 16, 17
16	4137 141 3700	1	Hebel	Lever	Levier
17	4137 141 3800	1	Chokeklappe	Choke shutter	Volet de démarrage
18	9210 261 0700	2	Mutter DIN934-M5-10	Hexagon nut M5	Ecrou à six pans M5
19	4137 124 2800	1	Filter	Filter	Filtre
20	4137 124 1500	1	Vorfilter	Prefilter	Préfiltre
21	4137 141 0500	1	Filterdeckel	Filter cover	Couvercle de filtre
22	4226 350 0401	1	Kraftstofftank	Fuel tank	Réservoir d'essence
			☐ 23 - 25	☐ 23 - 25	☐ 23 - 25
23	0000 989 0516	1	Tülle	Grommet	Douille
24	0000 350 3503	1	Saugkopf	Pickup body	Crépine d'aspiration
25	4226 358 0705	1	Kraftstoffleitung	Fuel hose	Tuyau de carburant
26	4226 122 3900	1	Winkelstutzen	Elbow connector	Raccord en équerre
27		2	Schlauch 3,1x5,7x127 mm (D)	Hose 3.1x5.7x127 mm (D)	Tuyau 3,1x5,7x127 mm (D)
	0000 930 2803	1	Schlauch 3,1x5,7 mm x 1 m (A,B)	Hose 3.1x5.7 mm x 1 m (A,B)	Tuyau 3,1x5,7 mm x 1 m (A,B)
28	4226 350 0503	1	Tankverschluss	Filler cap	Bouchon du réservoir
			☐ 29, 30	☐ 29, 30	☐ 29, 30
29	4226 350 0900	1	Seil	Rope	Corde
30	0000 353 0800	1	Verliersicherung	Filler cap retainer	Pièce de sùreté

(1) HS 75, (2) HS 80, (3) HS 85

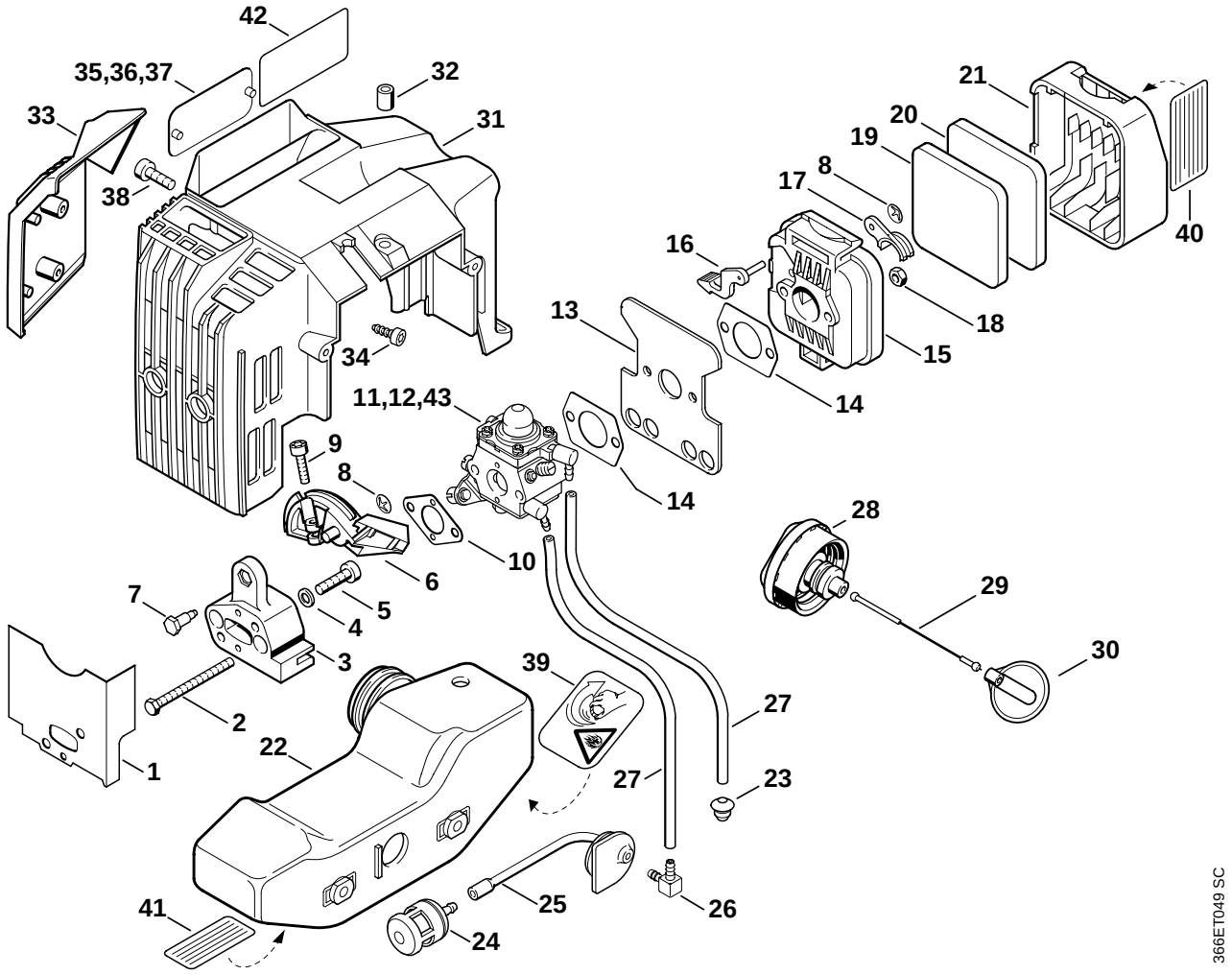
42
35,36,37
32
33
31
38
21
20
19
8
17
40
16
18
13
15
34
14
11,12,43
9
8
14
28
10
6
29
7
5
4
30
3
39
2
27
22
1
27
23
41
25
26
24
366ET049 SC

Illustration C

Luftfilter, Kraftstofftank | Air filter, Fuel tank | Filtre à air, Réservoir d'essence

Bild-Nr.	Teile-Nr.	St.-Zahl	Benennung	Part Name	Désignation
31	4226 080 0904	1	Luftführungshaube □ 32 - 34	Air guide shroud □ 32 - 34	Capot de canalisation d'air □ 32 - 34
32	4226 791 7200	1	Hülse	Sleeve	Douille
33	4226 084 2201	1	Schutz	Guard	Pièce de protection
34	9075 478 2995	2	Schraube IS-D4x12	Pan head self-tapping screw IS-D4x12	Vis cylindrique IS-D4x12
			(19.2002)	(19.2002)	(19.2002)
35 ✻	4226 967 1504	1	Typenschild HS 75 (1)	Model plate HS 75 (1)	Plaque matricule HS 75 (1)
36 ✻	4226 967 1505	1	Typenschild HS 80 (2)	Model plate HS 80 (2)	Plaque matricule HS 80 (2)
37 ✻	4226 967 1506	1	Typenschild HS 85 (3)	Model plate HS 85 (3)	Plaque matricule HS 85 (3)
38	9022 341 1010	1	Schraube IS-M5x18-10.9	Spline screw IS-M5x18	Vis cylindrique IS-M5x18
39	0000 967 3693	1	Warnhinweis Piktogramm Tankdeckel USA, CDN	Warning pictogram Filler cap USA, CDN	Pictogramme d'avertissement Bouchon de réservoir USA, CDN
40	0000 967 3501	1	Hinweisschild USA	Instruction label USA	Plaque indicatrice USA
41	0000 967 3541	1	Hinweisschild USA, CDN	Instruction label USA, CDN	Plaque indicatrice USA, CDN
42	0000 967 3795	1	Hinweisschild PRC	Instruction label PRC	Plaque indicatrice PRC
43 ✻		1	Vergaser WT-412A (C)	Carburetor WT-412 A (C)	Carburateur WT-412A (C)

(1) HS 75, (2) HS 80, (3) HS 85

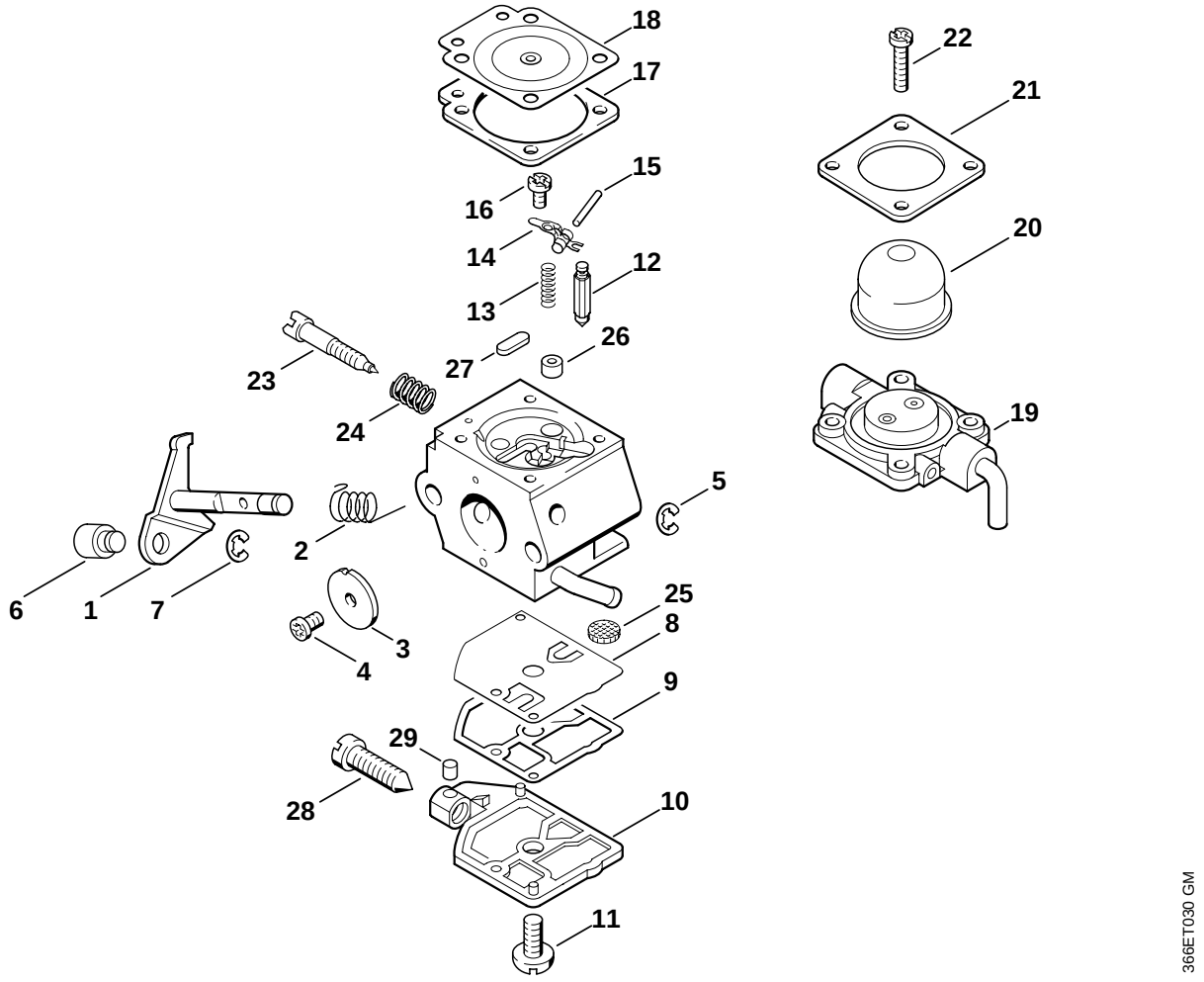
18
17
22
21
15
16
14
12
20
13
26
27
23
24
19
5
2
6
1
7
25
8
3
4
9
29
28
10
11
366ET030 GM

Bild-Nr.	Teile-Nr.	St.-Zahl	Benennung	Part Name	Désignation
	4226 120 0604	1	Vergaser C1Q-S42B □ 1 - 29	Carburetor C1Q-S42B □ 1 - 29	Carburateur C1Q-S42B □ 1 - 29
1	4226 120 7100	1	Drosselwelle mit Hebel	Throttle shaft with lever	Axe de papillon avec levier
2	1123 122 3000	1	Feder	Spring	Ressort
3	4226 121 3300	1	Drosselklappe	Throttle shutter	Papillon
4	1120 122 7400	1	Halbrundschraube	Round head screw	Vis à tête ronde
5	1125 122 9001	1	Sicherungsscheibe	E-clip	Circlip
6	4119 121 8900	1	Bolzen	Pin	Boulon
7	1120 122 9000	1	Sicherungsring	E-clip	Circlip
8	1129 121 4800	1	Pumpenmembrane	Pump diaphragm	Membrane de pompe
9	1123 129 0905	1	Dichtung	Gasket	Joint
10	1123 121 0800	1	Abschlussdeckel	End cover	Couvercle
11	1120 122 7800	1	Linsensenkschraube	Oval head screw	Vis à tête bombée fraisée
12	4116 121 5100	1	Einlassnadel	Inlet needle	Pointeau d'admission
13	1123 122 3001	1	Feder	Spring	Ressort
14	1125 121 5000	1	Einlassregelhebel	Inlet control lever	Levier de réglage d'admission
15	1120 121 9200	1	Achse	Spindle	Axe
16	1120 122 6600	1	Bundschraube	Collar screw	Vis à embase
17	4129 129 0902	1	Dichtung	Gasket	Joint
18	4129 121 4700	1	Regelmembrane	Metering diaphragm	Membrane de réglage
19	4140 120 2250	1	Flansch □ 17, 18, 21, 22	Flange □ 17, 18, 21, 22	Bride □ 17, 18, 21, 22
20	4226 121 2700	1	Kappe	Cap	Capuchon
21		1	Abschlussdeckel (D)	End cover (D)	Couvercle (D)
22	4226 122 7100	4	Schraube	Screw	Vis
23	4226 122 6800	1	Leerlaufstellschraube	Low speed adjustment screw	Vis L de richesse au ralenti
24	1120 122 3005	1	Feder	Spring	Ressort
25	1123 121 7800	1	Sieb	Strainer	Tamis
26	4137 121 5400	1	Ventildüse	Valve jet	Gicleur à soupape
27	4226 121 0700	1	Verschlussplatte	Cup plug	Plaque de fermeture
28	1123 122 6200	1	Leerlaufanschlagschraube	Idle speed adjustment screw	Vis de réglage de régime de ralenti
29	1125 122 4200	1	Kugel	Ball	Bille
	4227 007 1060	1	Satz Vergaserteile □ 8, 9, 17, 18	Set of carburetor parts □ 8, 9, 17, 18	Jeu de pièces de carburateur □ 8, 9, 17, 18

(1) HS 75, (2) HS 80, (3) HS 85

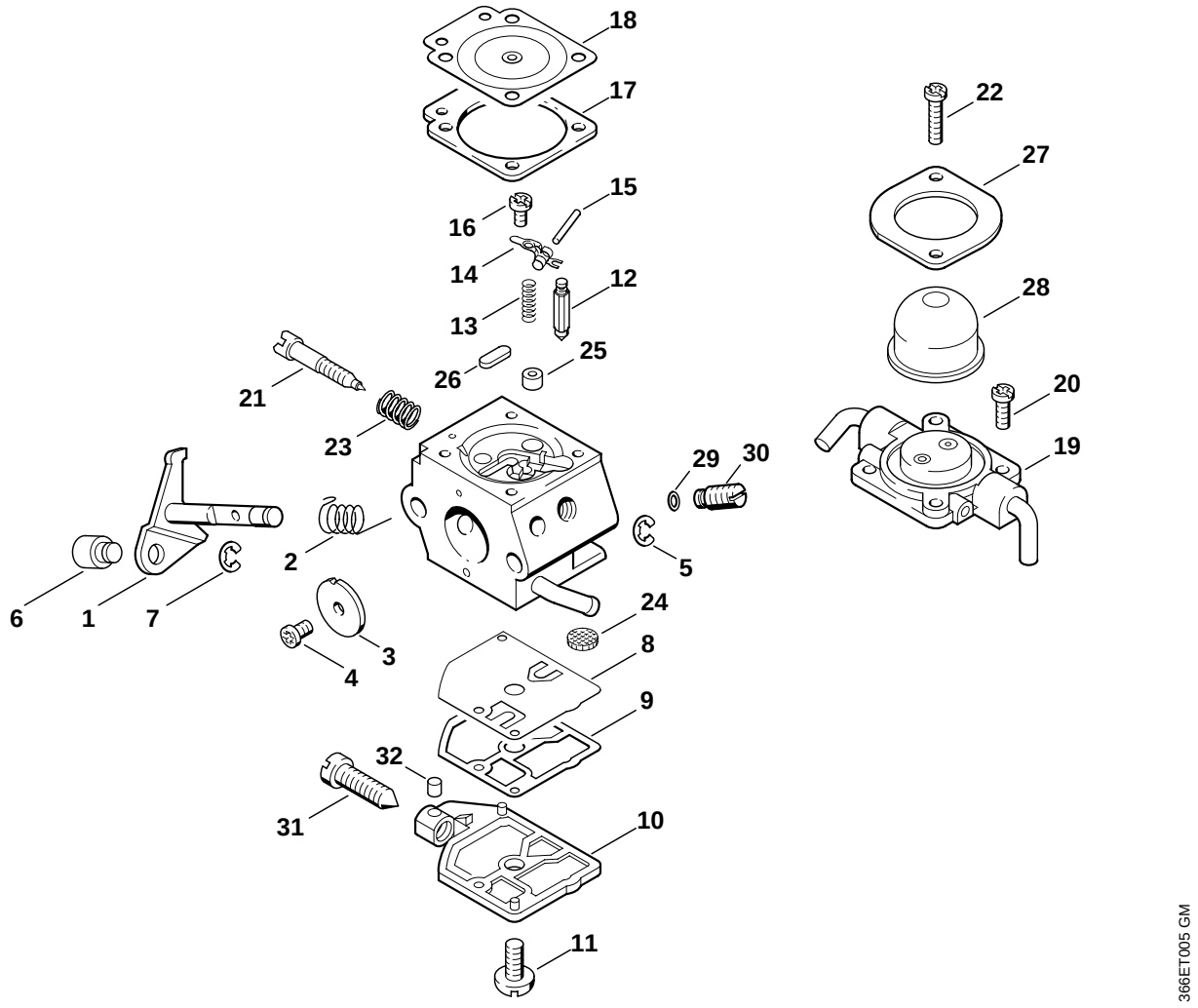
18
17
22
27
15
16
14
12
28
13
25
26
20
21
23
19
29
30
2
5
6
1
7
24
3
8
4
9
32
31
10
11
366ET005 GM

Bild-Nr.	Teile-Nr.	St.-Zahl	Benennung	Part Name	Désignation
	✻ 4226 120 0602	1	Vergaser C1Q-S29C □ 1 - 32	Carburetor C1Q-S29C □ 1 - 32	Carburateur C1Q-S29C □ 1 - 32
1	✻ 4226 120 7100	1	Drosselwelle mit Hebel	Throttle shaft with lever	Axe de papillon avec levier
2	✻ 1123 122 3000	1	Feder	Spring	Ressort
3	✻ 4226 121 3300	1	Drosselklappe	Throttle shutter	Papillon
4	✻ 1120 122 7400	1	Halbrundschraube	Round head screw	Vis à tête ronde
5	✻ 1125 122 9001	1	Sicherungsscheibe	E-clip	Circlip
6	✻ 4119 121 8900	1	Bolzen	Pin	Boulon
7	✻ 1120 122 9000	1	Sicherungsring	E-clip	Circlip
8	✻ 1129 121 4800	1	Pumpenmembrane	Pump diaphragm	Membrane de pompe
9	✻ 1123 129 0905	1	Dichtung	Gasket	Joint
10	✻ 1123 121 0800	1	Abschlussdeckel	End cover	Couvercle
11	✻ 1120 122 7800	1	Linsensenkschraube	Oval head screw	Vis à tête bombée fraisée
12	✻ 4116 121 5100	1	Einlassnadel	Inlet needle	Pointeau d'admission
13	✻ 1123 122 3001	1	Feder	Spring	Ressort
14	✻ 1125 121 5000	1	Einlassregelhebel	Inlet control lever	Levier de réglage d'admission
15	✻ 1120 121 9200	1	Achse	Spindle	Axe
16	✻ 1120 122 6600	1	Bundschraube	Collar screw	Vis à embase
17	✻ 4129 129 0902	1	Dichtung	Gasket	Joint
18	✻ 4129 121 4700	1	Regelmembrane	Metering diaphragm	Membrane de réglage
19	✻ 4226 120 2200	1	Flansch	Flange	Bride
20	✻ 1128 122 7100	2	Schraube	Screw	Vis
21	✻ 4226 122 6800	1	Leerlaufstellschraube	Low speed adjustment screw	Vis L de richesse au ralenti
22	✻ 4226 122 7100	2	Schraube	Screw	Vis
23	✻ 1120 122 3005	1	Feder	Spring	Ressort
24	✻ 1123 121 7800	1	Sieb	Strainer	Tamis
25	✻ 4137 121 5400	1	Ventildüse	Valve jet	Gicleur à soupape
26	✻ 4226 121 0700	1	Verschlussplatte	Cup plug	Plaque de fermeture
27	✻ 4226 121 0800	1	Abschlussdeckel	End cover	Couvercle
28	✻ 4226 121 2700	1	Kappe	Cap	Capuchon
29	✻ 4226 121 8600	1	Scheibe	Washer	Rondelle
30	✻ 4226 120 8700	1	Regelventil	Control valve	Soupape de réglage
31	✻ 1123 122 6200	1	Leerlaufanschlagschraube	Idle speed adjustment screw	Vis de réglage de régime de ralenti
32	✻ 1125 122 4200	1	Kugel	Ball	Bille
	✻ 4227 007 1060	1	Satz Vergaserteile □ 8, 9, 17, 18	Set of carburetor parts □ 8, 9, 17, 18	Jeu de pièces de carburateur □ 8, 9, 17, 18

(1) HS 75, (2) HS 80, (3) HS 85

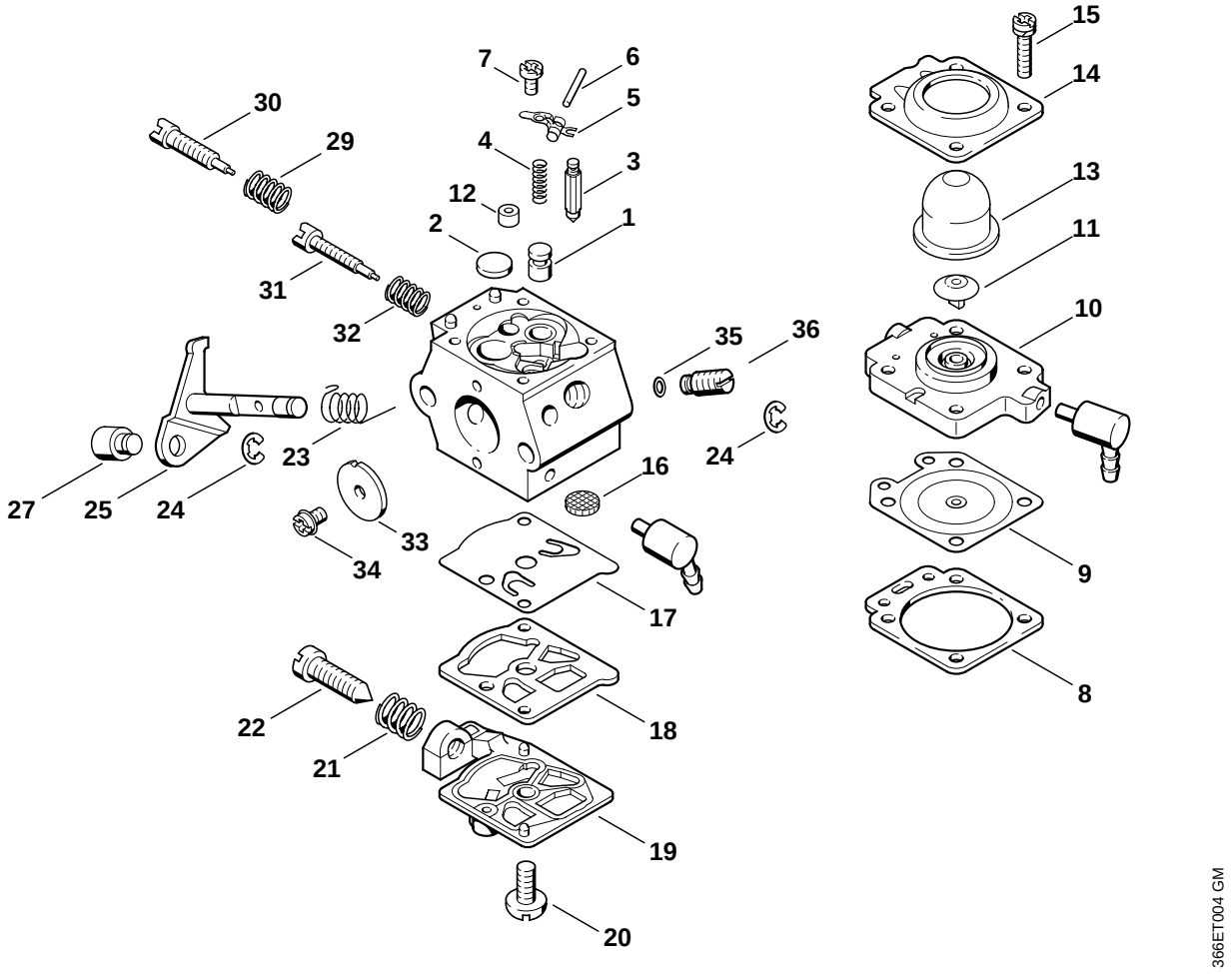
15
14
7
6
5
30
29
4
3
13
12
2
1
11
31
32
10
35
36
23
24
16
27
25
24
33
34
9
17
8
22
18
21
19
20
366ET004 GM

Bild-Nr.	Teile-Nr.	St.-Zahl	Benennung	Part Name	Désignation
*			Vergaser WT-412A (C)	Carburetor WT-412 A (C)	Carburateur WT-412A (C)
			□ 1 - 36	□ 1 - 36	□ 1 - 36
1 *	4133 121 5400	1	Ventildüse	Valve jet	Gicleur à soupape
2 *	4117 122 9402	1	Verschlussstopfen	Plug	Bouchon
3 *	1110 121 5100	1	Einlassnadel	Inlet needle	Pointeau d'admission
4 *	1120 122 3001	1	Feder	Spring	Ressort
5 *	1113 121 5000	1	Einlassregelhebel	Inlet control lever	Levier de réglage d'admission
6 *	1113 121 9200	1	Achse	Spindle	Axe
7 *	1114 122 7400	1	Halbrundschraube	Round head screw	Vis à tête ronde
8 *	4133 129 0901	1	Dichtung	Gasket	Joint
9 *	1113 121 4705	1	Regelmembrane	Metering diaphragm	Membrane de réglage
10 *	4133 120 2201	1	Flansch	Flange	Bride
			□ 11	□ 11	□ 11
11 *	4133 121 5200	1	Ventil	Valve	Soupape
12 *	4133 120 8600	1	Rückschlagventil	Non-return valve	Soupape de retenue
13 *	4133 121 2700	1	Kappe	Cap	Capuchon
14 *	4133 121 0801	1	Abschlussdeckel	End cover	Couvercle
15 *	4133 122 7400	4	Halbrundschraube	Round head screw	Vis à tête ronde
16 *	1114 121 7800	1	Sieb	Strainer	Tamis
17 *	1120 121 4805	1	Pumpenmembrane	Pump diaphragm	Membrane de pompe
18 *	1120 129 0905	1	Dichtung	Gasket	Joint
19 *	4117 121 0803	1	Abschlussdeckel	End cover	Couvercle
20 *	1114 122 7100	1	Schraube	Screw	Vis
21 *	4117 122 3006	1	Feder	Spring	Ressort
22 *	4117 122 6200	1	Leerlaufanschlagschraube	Idle speed adjustment screw	Vis de réglage de régime de ralenti
23 *	4133 122 3200	1	Schenkelfeder	Torsion spring	Ressort coudé
24 *	1117 122 9000	2	Sicherungsscheibe	E-clip	Circlip
25 *	4211 120 7100	1	Drosselwelle mit Hebel	Throttle shaft with lever	Axe de papillon avec levier
27 *	4215 121 8900	1	Bolzen	Pin	Boulon
29 *	4117 122 3007	1	Feder	Spring	Ressort
30 *	1120 122 6705	1	Hauptstellschraube	High speed adjustment screw	Vis H de richesse à haut régime
31 *	4119 122 6801	1	Leerlaufstellschraube	Low speed adjustment screw	Vis L de richesse au ralenti
32 *	1115 122 3002	1	Feder	Spring	Ressort
33 *	4117 121 3300	1	Drosselklappe	Throttle shutter	Papillon
34 *	1110 122 7400	1	Halbrundschraube	Round head screw	Vis à tête ronde
35 *	4130 121 8600	1	Scheibe	Washer	Rondelle
36 *	4226 120 8701	1	Regelventil	Control valve	Soupape de réglage
*	4133 007 1060	1	Satz Vergaserteile	Set of carburetor parts	Jeu de pièces de carburateur
			□ 8, 9, 17, 18	□ 8, 9, 17, 18	□ 8, 9, 17, 18

(1) HS 75, (2) HS 80, (3) HS 85

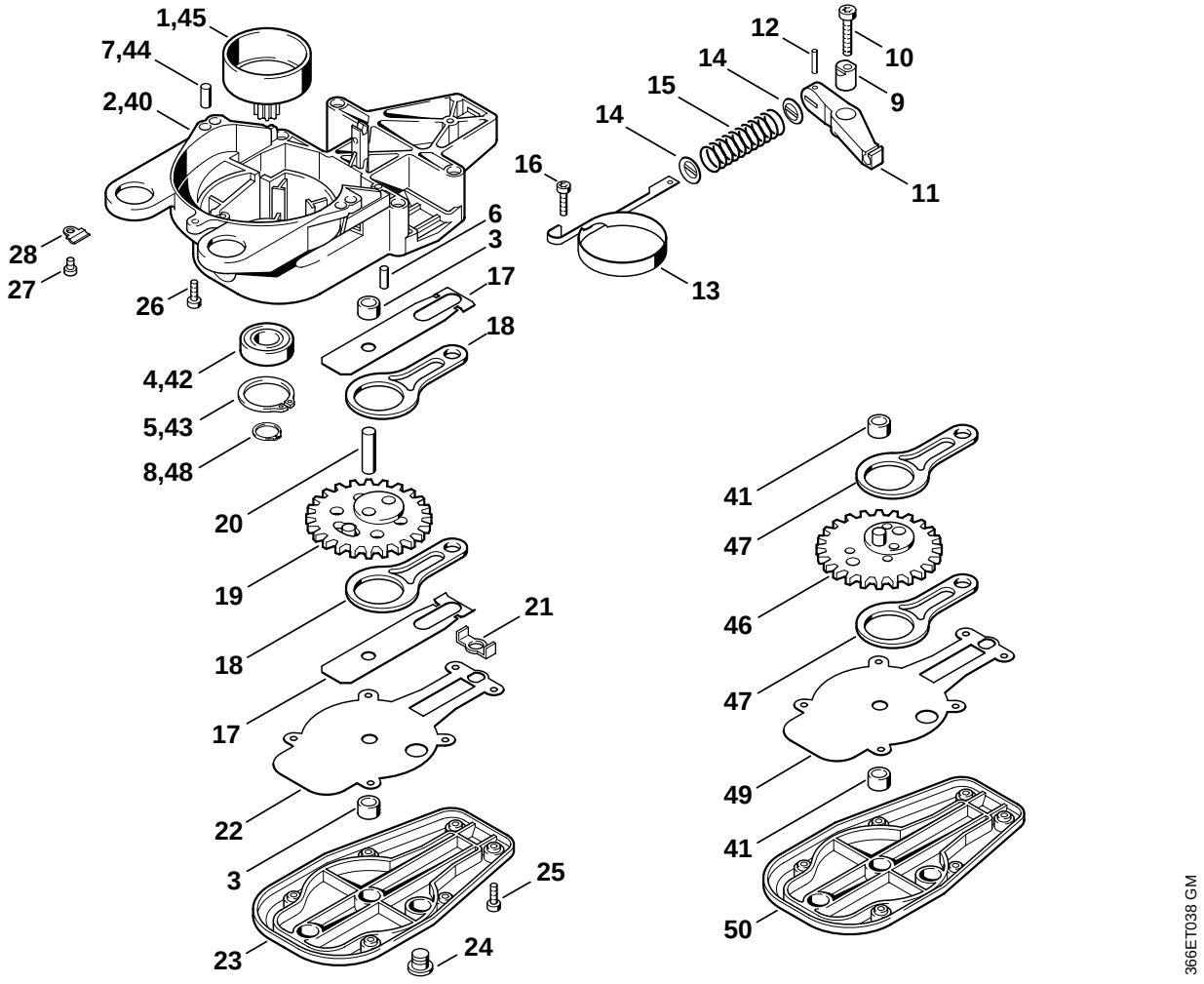
1,45
7,44
2,40
28
27
26
6
3
17
18
4,42
5,43
8,48
20
19
18
17
22
3
23
24
25
21
12
10
14
9
15
14
16
11
13
41
47
46
47
49
41
50
366ET038 GM

Illustration G Getriebegehäuse Gear housing Carter de réducteur

Bild-Nr.	Teile-Nr.	St.-Zahl	Benennung	Part Name	Désignation
1	4226 160 2901	1	Kupplungstrommel	Clutch drum	Cloche d'embrayage
2	4226 640 0502	1	Getriebegehäuse	Gear housing	Carter de réducteur
			□ 3 - 6	□ 3 - 6	□ 3 - 6
3	9513 003 0912	1	Nadelhülse 8x12x8	Needle cage 8x12x8	Douille à aiguilles 8x12x8
4	9503 003 5382	1	Kugellager DIN625-6003-2RS	Grooved ball bearing 6003-2RS	Roulement rainuré à billes 6003-2RS
5	9456 621 3860	1	Sicherungsring DIN472-35x1,5	Circlip 35x1.5	Circlip 35x1,5
6	9381 003 2070	2	Stift DIN6325-4m6x12	Cylindrical pin 4x12	Goupille cylindrique 4x12
7	9371 470 2580	2	Stift DIN7-5m6x14	Cylindrical pin 5x14	Goupille cylindrique 5x14
8	9455 621 1670	1	Sicherungsring DIN471-16x1	Circlip 16x1	Circlip 16x1
9	4226 642 9800	1	Exzenterbuchse	Eccentric bush	Douille à exzentrique
10	9022 341 1050	1	Schraube IS-M5x25-10.9	Spline screw IS-M5x25	Vis cylindrique IS-M5x25
11	4226 162 5001	1	Hebel	Lever	Levier
12	9381 651 1701	1	Stift DIN6325-3m6x16	Cylindrical pin 3x16	Goupille cylindrique 3x16
13	4226 162 5400	1	Bremsband	Brake band	Collier de frein
14	4226 162 8900	2	Scheibe	Washer	Rondelle
15	0000 997 1600	1	Druckfeder	Compression spring	Ressort de pression
16	9022 313 0680	2	Schraube IS-M4x16-8.8	Spline screw IS-M4x16	Vis cylindrique IS-M4x16
17	4230 642 4800	2	Anlaufblech	Thrust plate	Tôle de butée
18	4226 642 6501	2	Pleuel	Connecting rod	Bielle
19	4226 640 7503	1	Zahnrad	Spur gear	Pignon
			□ 20	□ 20	□ 20
20	9517 003 5350	1	Lagerrolle 8x28	Cylindrical roller 8x28	Aiguille 8x28
21	4226 649 0301	1	Dichtung	Seal	Joint
22	4226 649 0302	1	Dichtung	Gasket	Joint
23	4226 640 5850	1	Getriebedeckel	Gearbox cover	Couvercle de réducteur
			□ 3, 24	□ 3, 24	□ 3, 24
24	4226 641 6500	1	Verschlussschraube	Screw plug	Bouchon fileté
25	9022 313 0680	6	Schraube IS-M4x16-8.8	Spline screw IS-M4x16	Vis cylindrique IS-M4x16
26	9022 341 0980	3	Schraube IS-M5x16-12.9	Spline screw IS-M5x16	Vis cylindrique IS-M5x16
27	9022 313 0610	1	Schraube IS-M4x6-8.8 (3)	Spline screw IS-M4x6 (3)	Vis cylindrique IS-M4x6 (3)
28	4226 641 7000	1	Halteblech (3)	Bracket (3)	Support (3)

(1) HS 75, (2) HS 80, (3) HS 85

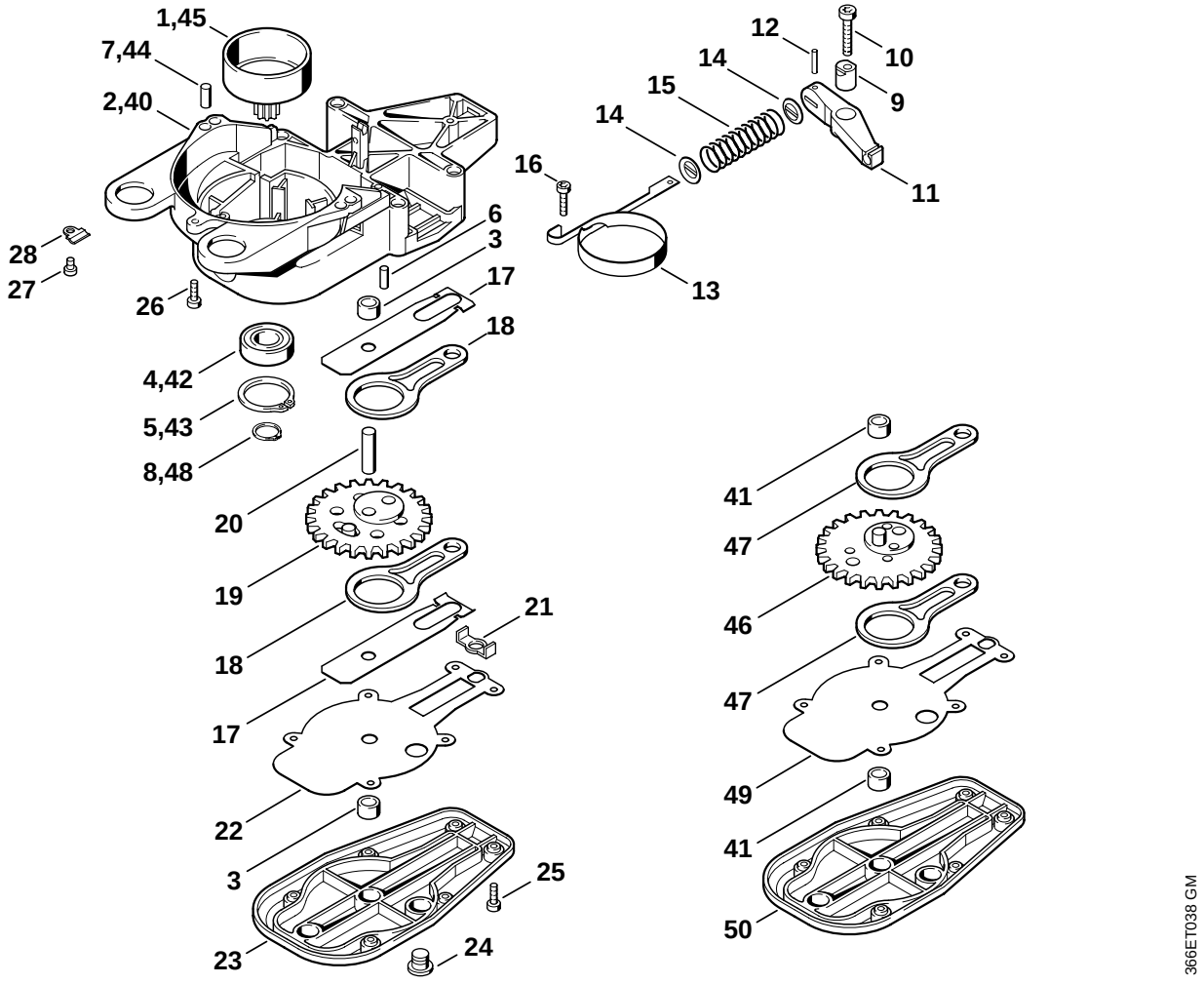
1,45
7,44
2,40
28
27
26
6
3
17
18
4,42
5,43
8,48
20
19
18
17
22
3
23
24
25
21
12
10
14
9
15
14
11
16
13
41
47
46
47
49
41
50
366ET038 GM

Bild-Nr.	Teile-Nr.	St.-Zahl	Benennung	Part Name	Désignation
			(04.1997)	(04.1997)	(04.1997)
40 ✻	4226 640 0500	1	Getriebegehäuse □ 41 - 43	Gear housing □ 41 - 43	Carter de réducteur □ 41 - 43
41 ✻	4226 642 9700	1	Buchse	Bushing	Douille
42 ✻	9503 003 5290	1	Kugellager DIN625-6002-2RS	Grooved ball bearing 6002-2RS	Roulement rainuré à billes 6002-2RS
43 ✻	9456 621 3600	1	Sicherungsring DIN472-32x1,2	Circlip 32x1.2	Circlip 32x1,2
44 ✻	9371 470 2580	2	Stift DIN7-5m6x14	Cylindrical pin 5x14	Goupille cylindrique 5x14
45 ✻	4226 160 2900	1	Kupplungstrommel	Clutch drum	Cloche d'embrayage
46 ✻	4226 640 7500	1	Zahnrad	Spur gear	Pignon
47 ✻	4230 642 6501	2	Pleuel	Connecting rod	Bielle
48 ✻	9455 621 1380	1	Sicherungsring DIN471-14x1	Circlip 14x1	Circlip 14x1
49 ✻	4226 649 0300	1	Dichtung	Gasket	Joint
50 ✻	4226 640 5800	1	Getriebedeckel □ 24, 41	Gearbox cover □ 24, 41	Couvercle de réducteur □ 24, 41
	0781 120 1109	1	Getriebefett 80 g (A,B)	Gear lubricant 80 g (A,B)	Graisse de réducteur 80 g (A,B)

(1) HS 75, (2) HS 80, (3) HS 85

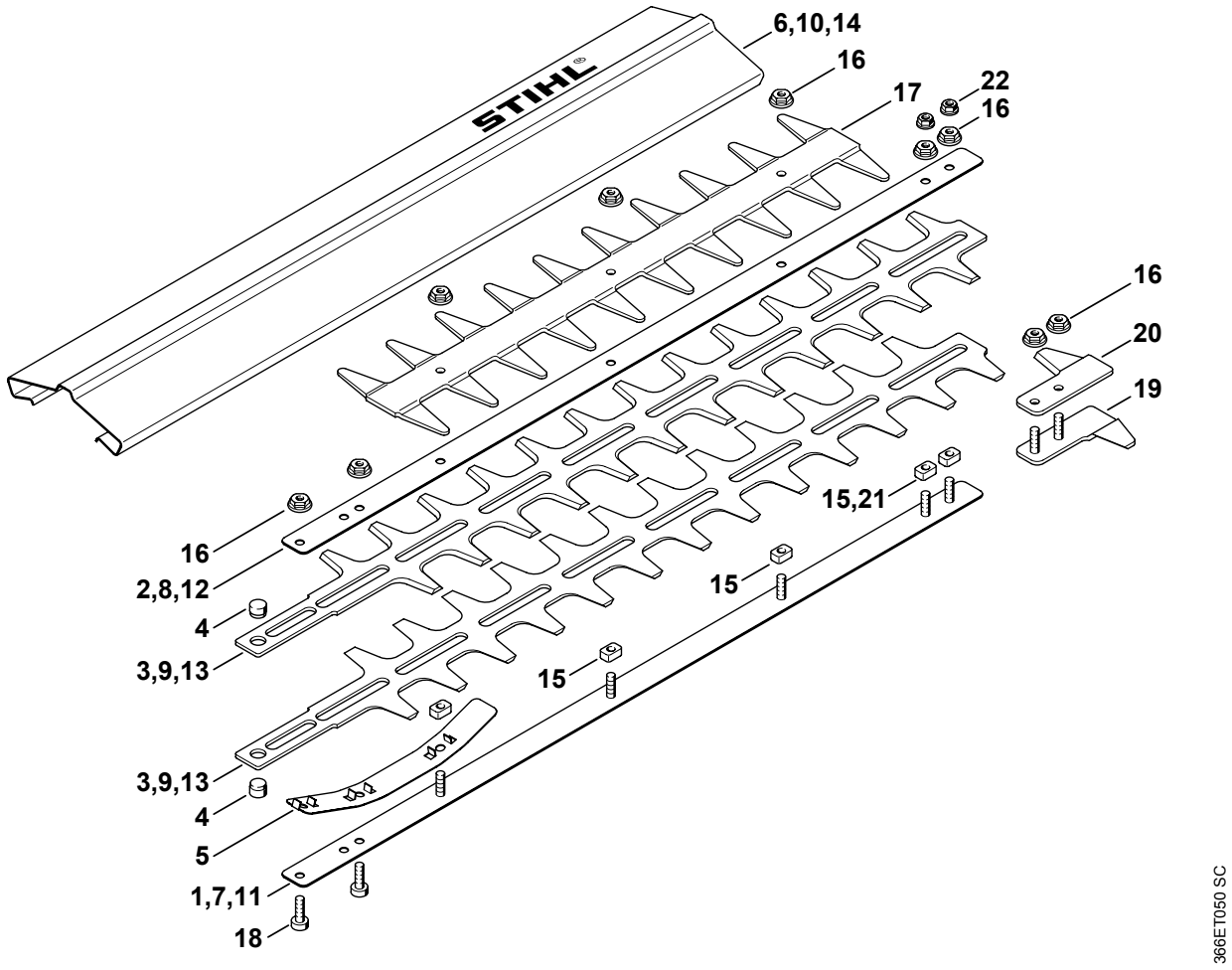
6,10,14
16
17
22
16
16
20
19
15,21
16
2,8,12
4
3,9,13
15
15
3,9,13
4
5
1,7,11
18
366ET050 SC

Bild-Nr.	Teile-Nr.	St.-Zahl	Benennung	Part Name	Désignation
	4226 710 5932	1	Schneideinrichtung 500 mm / 20" (1,2) □ 1 - 6, 15 - 17	Cutter bar 500 mm / 20" (1,2) □ 1 - 6, 15 - 17	Barre de coupe 500 mm / 20" (1,2) □ 1 - 6, 15 - 17
1	4226 740 6500	1	Führung 500 mm / 20" (1,2)	Guide 500 mm / 20" (1,2)	Glissière de guidage 500 mm / 20" (1,2)
2	4226 704 3500	1	Führung 500 mm / 20" (1,2)	Guide 500 mm / 20" (1,2)	Glissière de guidage 500 mm / 20" (1,2)
3	4226 710 6050	1	Messer 500 mm / 20" 2 Stück (1,2) □ 4	Blade 500 mm / 20" 2 pieces (1,2) □ 4	Couteau 500 mm / 20" 2 pièces (1,2) □ 4
4	4226 713 6600	2	Bolzen (1,2)	Pin (1,2)	Boulon (1,2)
5	4230 713 1715	1	Federband (1,2)	Flat spring (1,2)	Bande élastique (1,2)
6	4226 790 9202	1	Messerschutz 500 mm / 20" (1,2)	Blade guard 500 mm / 20" (1,2)	Protège-couteaux 500 mm / 20" (1,2)
	4226 710 5903	1	Schneideinrichtung 600 mm / 24" (1,2) □ 4, 5, 7 - 10, 15 - 17	Cutter bar 600 mm / 24" (1,2) □ 4, 5, 7 - 10, 15 - 17	Barre de coupe 600 mm / 24" (1,2) □ 4, 5, 7 - 10, 15 - 17
7	4226 740 6501	1	Führung 600 mm / 24" (1,2)	Guide 600 mm / 24" (1,2)	Glissière de guidage 600 mm / 24" (1,2)
8	4226 704 3501	1	Führung 600 mm / 24" (1,2)	Guide 600 mm / 24" (1,2)	Glissière de guidage 600 mm / 24" (1,2)
9	4226 710 6051	1	Messer 600 mm / 24" 2 Stück (1,2) □ 4	Blade 600 mm / 24" 2 pieces (1,2) □ 4	Couteau 600 mm / 24" 2 pièces (1,2) □ 4
10	4226 790 9200	1	Messerschutz 600 mm / 24" (1,2)	Blade guard 600 mm / 24" (1,2)	Protège-couteaux 600 mm / 24" (1,2)
	4226 710 5942	1	Schneideinrichtung 750 mm / 30" (1,2) □ 4, 5, 11 - 17	Cutter bar 750 mm / 30" (1,2) □ 4, 5, 11 - 17	Barre de coupe 750 mm / 30" (1,2) □ 4, 5, 11 - 17
11	4226 740 6502	1	Führung 750 mm / 30" (1,2)	Guide 750 mm / 30" (1,2)	Glissière de guidage 750 mm / 30" (1,2)
12	4226 704 3502	1	Führung 750 mm / 30" (1,2)	Guide 750 mm / 30" (1,2)	Glissière de guidage 750 mm / 30" (1,2)
13	4226 710 6061	1	Messer 750 mm / 30" 2 Stück (1,2) □ 4	Blade 750 mm / 30" 2 pieces (1,2) □ 4	Couteau 750 mm / 30" 2 pièces (1,2) □ 4
14	4226 790 9203	1	Messerschutz 750 mm / 30" (1,2)	Blade guard 750 mm / 30" (1,2)	Protège-couteaux 750 mm / 30" (1,2)
15	4226 648 6701		Gleitstück (Stückzahl nach Bedarf) (1,2)	Slider (quantity as required) (1,2)	Coulisseau (quantité suivant besoin) (1,2)
16	9220 263 0702		Mutter DIN6923-M5-12 (Stückzahl nach Bedarf) (1,2)	Hexagon nut M5 (quantity as required) (1,2)	Ecrou à six pans M5 (quantité suivant besoin) (1,2)
17	4226 792 9700	1	Schnittschutz (1,2)	Cutter guard (1,2)	Protecteur contre les coupures (1,2)

(1) HS 75, (2) HS 80, (3) HS 85

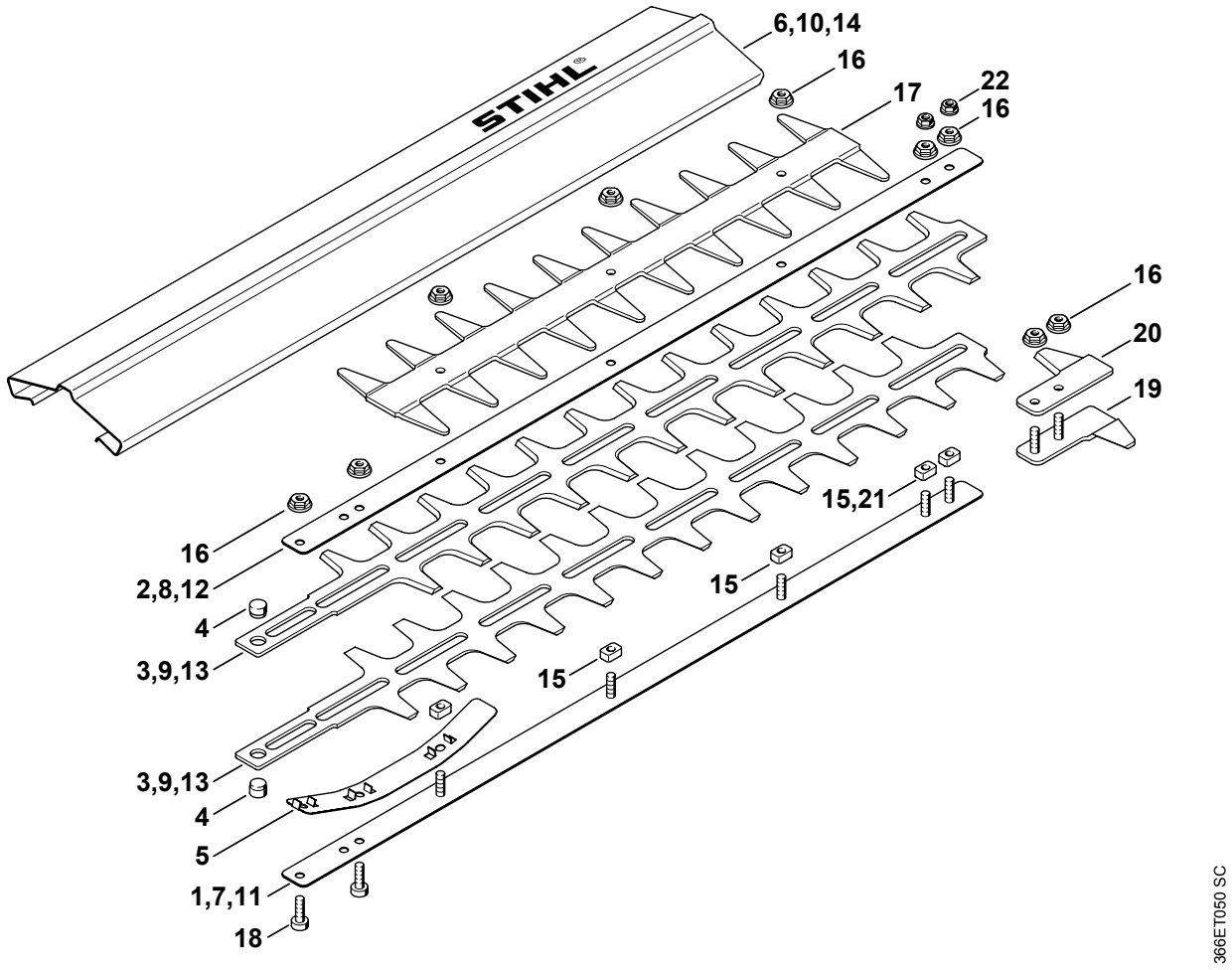
6,10,14
16
17
22
16
16
20
19
15,21
16
2,8,12
4
3,9,13
15
15
3,9,13
4
5
1,7,11
18
366ET050 SC

Bild-Nr.	Teile-Nr.	St.-Zahl	Benennung	Part Name	Désignation
18	9022 371 1020	2	Schraube IS-M5x20-12.9 (1,2)	Spline screw IS-M5x20 (1,2)	Vis cylindrique IS-M5x20 (1,2)
	4226 007 1003	1	Satz Führungsschutz (B) (1,2) □ 16, 19, 20	Guide guard kit (B) (1,2) □ 16, 19, 20	Jeu de Protège-guidage (B) (1,2) □ 16, 19, 20
19	4226 790 9800	1	Führungsschutz (B) (1,2)	Guide guard (B) (1,2)	Protège-guidage (B) (1,2)
20	4226 792 9001	1	Führungsschutz (B) (1,2)	Guide guard (B) (1,2)	Protège-guidage (B) (1,2)
	4226 007 1005	1	Satz Gleitstück (B) □ 16, 21 ,22	Slider kit (B) □ 16, 21 ,22	Jeu de coulisseau (B) □ 16, 21 ,22
21			Gleitstück (Stückzahl nach Bedarf) (B)	Slider (quantity as required) (B)	Coulisseau (quantité suivant besoin) (B)
22	9220 260 0700		Mutter DIN6923-M5-8 (Stückzahl nach Bedarf) (B)	Hexagon nut M5 (quantity as required) (B)	Ecrou à six pans M5 (quantité suivant besoin) (B)

(1) HS 75, (2) HS 80, (3) HS 85

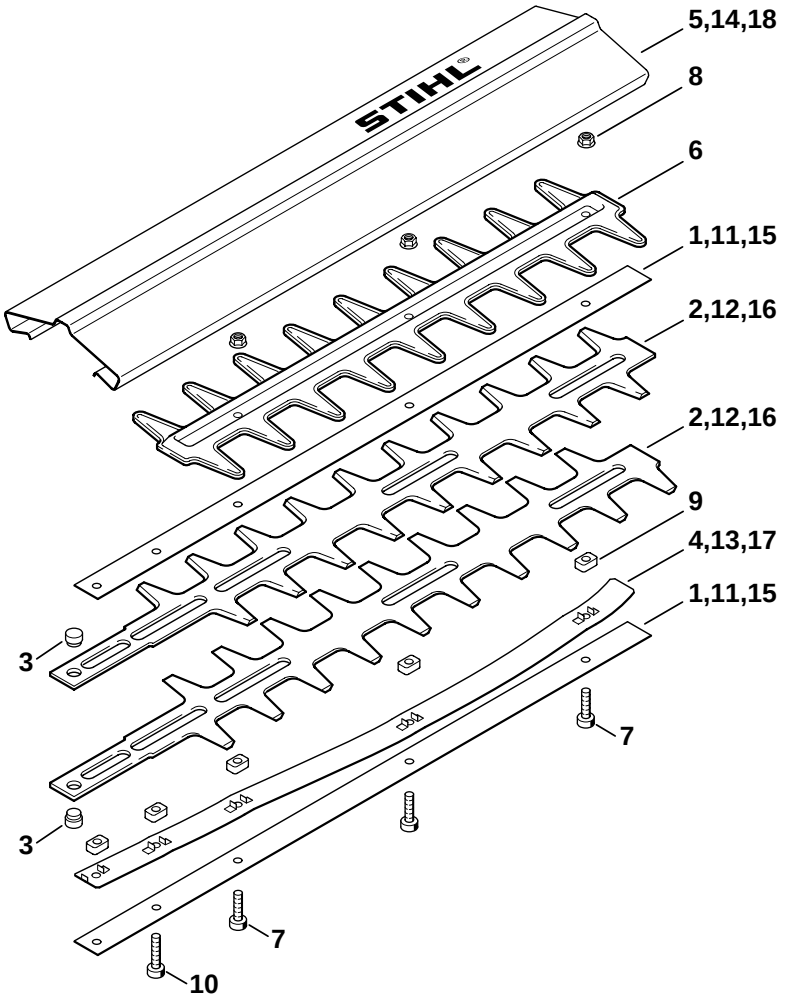
5,14,18
8
6
1,11,15
2,12,16
2,12,16
9
4,13,17
1,11,15
3
3
7
7
10
366ET027 SC

Bild-Nr.	Teile-Nr.	St.-Zahl	Benennung	Part Name	Désignation
			➔| 1 45 521 843 (42.1999)	➔| 1 45 521 843 (42.1999)	➔| 1 45 521 843 (42.1999)
	∗ 4226 710 5931	1	Satz Schneideinrichtung 420 mm (C) (1,2) □ 1 - 9	Cutter bar assy. 420 mm (C) (1,2) □ 1 - 9	Barre de coupe compl. 420 mm (C) (1,2) □ 1 - 9
1	∗ 4226 641 4602	2	Führung 420 mm (1,2)	Guide 420 mm / 17" (1,2)	Glissière de guidage 420 mm (1,2)
2	∗ 4226 710 6059	1	Messer 420 mm 2 Stück (1,2) □ 3	Blade 420 mm 2 pieces (1,2) □ 3	Couteau 420 mm 2 pièces (1,2) □ 3
3	∗ 4226 713 6600	2	Bolzen (1,2)	Pin (1,2)	Boulon (1,2)
4	∗ 4226 713 1702	1	Federband 420 mm (1,2)	Flat spring 420 mm (1,2)	Bande élastique 420 mm (1,2)
5	∗ 4226 790 9103	1	Messerschutz 420 mm / 17" (1,2)	Blade guard 420 mm / 17" (1,2)	Protège-couteaux 420 mm / 17" (1,2)
6	∗ 4226 792 9101	1	Schnittschutz (1,2)	Cutter guard (1,2)	Protecteur contre les coupures (1,2)
7	∗ 9022 341 0980		Schraube IS-M5x16-12.9 (Stückzahl nach Bedarf) (1,2)	Spline screw IS-M5x16 (quantity as required) (1,2)	Vis cylindrique IS-M5x16 (quantité suivant besoin) (1,2)
8	∗ 9220 260 0701		Mutter DIN6923-M5-12 (Stückzahl nach Bedarf) (1,2)	Hexagon nut M5 (quantity as required) (1,2)	Ecrou à six pans M5 (quantité suivant besoin) (1,2)
9	∗ 4226 648 6700		Gleitstück (Stückzahl nach Bedarf) (1,2)	Slider (quantity as required) (1,2)	Coulisseau (quantité suivant besoin) (1,2)
10	∗ 9022 371 1020	2	Schraube IS-M5x20-12.9 (1,2)	Spline screw IS-M5x20 (1,2)	Vis cylindrique IS-M5x20 (1,2)
	∗ 4226 710 5901	1	Satz Schneideinrichtung 550 mm (C) (1,2) □ 3, 6 - 9, 11 - 14	Cutter bar assy. 550 mm (C) (1,2) □ 3, 6 - 9, 11 - 14	Barre de coupe compl. 550 mm (C) (1,2) □ 3, 6 - 9, 11 - 14
	∗ 4226 710 5902	1	Satz Schneideinrichtung 550 mm PRC (C) (1,2) □ 3, 7 - 9, 11 - 13	Cutter bar assy. 550 mm PRC (C) (1,2) □ 3, 7 - 9, 11 - 13	Barre de coupe compl. 550 mm PRC (C) (1,2) □ 3, 7 - 9, 11 - 13
11	∗ 4226 641 4600	2	Führung 550 mm (1,2)	Guide 550 mm / 22" (1,2)	Glissière de guidage 550 mm (1,2)
12	∗ 4226 710 6052	1	Messer 550 mm 2 Stück (1,2) □ 3	Blade 550 mm 2 pieces (1,2) □ 3	Couteau 550 mm 2 pièces (1,2) □ 3
13	∗ 4226 713 1700	1	Federband 550 mm (1,2)	Flat spring 550 mm (1,2)	Bande élastique 550 mm (1,2)
14	∗ 4226 790 9100	1	Messerschutz 550 mm / 22" (1,2)	Blade guard 550 mm / 22" (1,2)	Protège-couteaux 550 mm / 22" (1,2)
	∗ 4226 710 5941	1	Satz Schneideinrichtung 700 mm (C) (1,2) □ 3, 6 - 9, 15 - 18	Cutter bar assy. 700 mm (C) (1,2) □ 3, 6 - 9, 15 - 18	Barre de coupe compl. 700 mm (C) (1,2) □ 3, 6 - 9, 15 - 18
15	∗ 4226 641 4601	2	Führung 700 mm (1,2)	Guide 700 mm / 28" (1,2)	Glissière de guidage 700 mm (1,2)
16	∗ 4226 710 6057	1	Messer 700 mm 2 Stück (1,2) □ 3	Blade 700 mm 2 pieces (1,2) □ 3	Couteau 700 mm 2 pièces (1,2) □ 3
17	∗ 4226 713 1701	1	Federband 700 mm (1,2)	Flat spring 700 mm (1,2)	Bande élastique 700 mm (1,2)
18	∗ 4226 790 9104	1	Messerschutz 700 mm / 28" (1,2)	Blade guard 700 mm / 28" (1,2)	Protège-couteaux 700 mm / 28" (1,2)

(1) HS 75, (2) HS 80, (3) HS 85

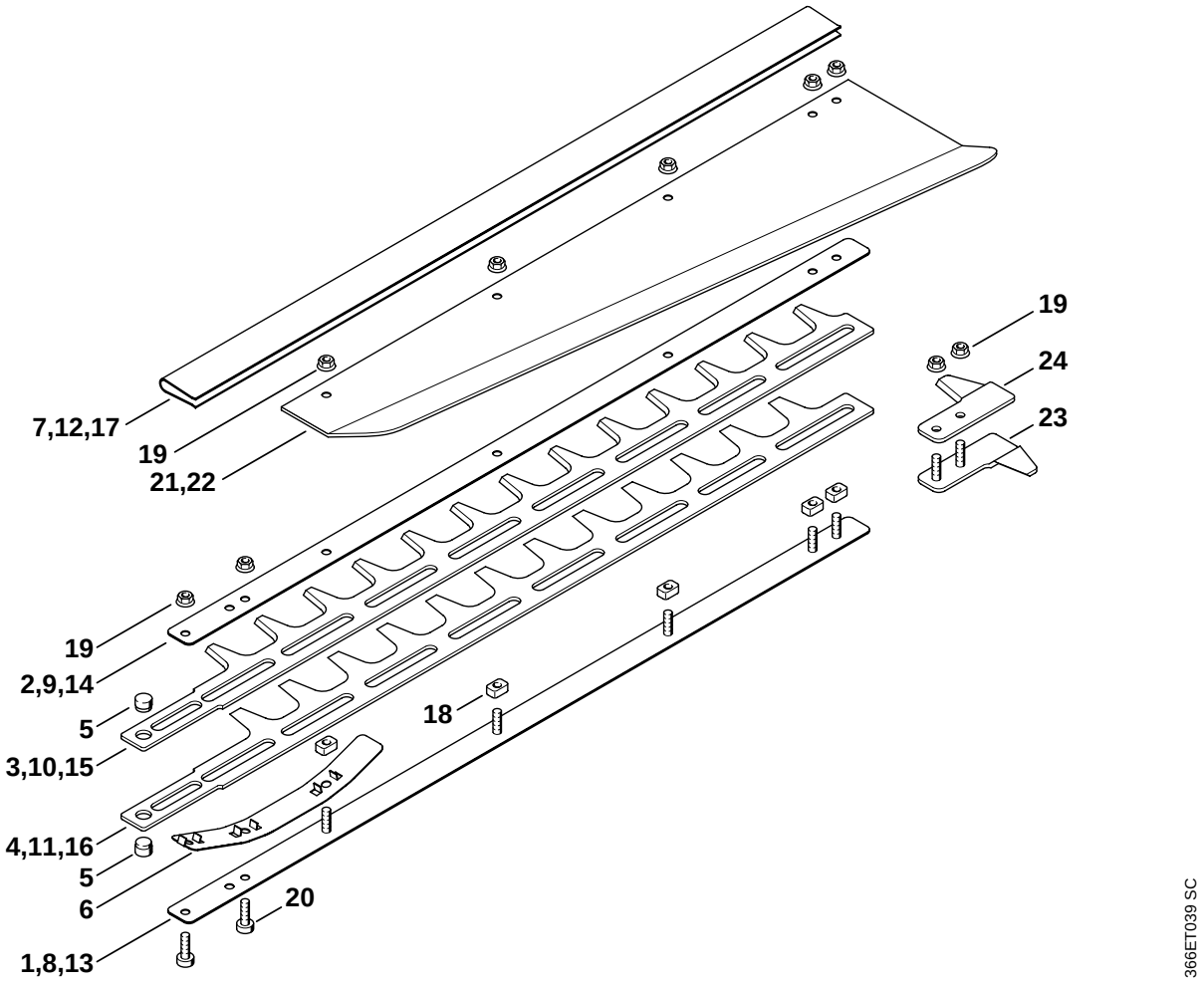
7,12,17
19
21,22
19
24
23
19
2,9,14
5
3,10,15
18
4,11,16
5
6
20
1,8,13
366ET039 SC

Bild-Nr.	Teile-Nr.	St.-Zahl	Benennung	Part Name	Désignation
	4226 710 5905	1	Schneideinrichtung 600 mm / 24" (3) □ 1 - 7, 18, 19	Cutter bar 600 mm / 24" (3) □ 1 - 7, 18, 19	Barre de coupe 600 mm / 24" (3) □ 1 - 7, 18, 19
1	4226 740 6505	1	Führung 600 mm / 24" (3)	Guide 600 mm / 24" (3)	Glissière de guidage 600 mm / 24" (3)
2	4226 704 3505	1	Führung 600 mm / 24" (3)	Guide 600 mm / 24" (3)	Glissière de guidage 600 mm / 24" (3)
	4226 710 6055	1	Messer 600 mm / 24" (3) □ 3 - 5	Blade 600 mm / 24" (3) □ 3 - 5	Couteau 600 mm / 24" (3) □ 3 - 5
3		1	Messer 600 mm / 24" (D) (3) □ 5	Blade 600 mm / 24" (D) (3) □ 5	Couteau 600 mm / 24" (D) (3) □ 5
4		1	Messer 600 mm / 24" (D) (3) □ 5	Blade 600 mm / 24" (D) (3) □ 5	Couteau 600 mm / 24" (D) (3) □ 5
5	4226 713 6600	1	Bolzen (3)	Pin (3)	Boulon (3)
6	4230 713 1715	1	Federband (3)	Flat spring (3)	Bande élastique (3)
7	4226 790 9205	1	Messerschutz 600 mm / 24" (3)	Blade guard 600 mm / 24" (3)	Protège-couteaux 600 mm / 24" (3)
	4226 710 5923	1	Schneideinrichtung 750 mm / 30" (3) □ 5, 6, 8 - 12, 18, 19	Cutter bar 750 mm / 30" (3) □ 5, 6, 8 - 12, 18, 19	Barre de coupe 750 mm / 30" (3) □ 5, 6, 8 - 12, 18, 19
	4226 710 5924	1	Schneideinrichtung 750 mm / 30" PRC (3) □ 5, 6, 8 - 12, 18, 19	Cutter bar 750 mm / 30" PRC (3) □ 5, 6, 8 - 12, 18, 19	Barre de coupe 750 mm / 30" PRC (3) □ 5, 6, 8 - 12, 18, 19
8	4226 740 6503	1	Führung 750 mm / 30" (3)	Guide 750 mm / 30" (3)	Glissière de guidage 750 mm / 30" (3)
9	4226 704 3503	1	Führung 750 mm / 30" (3)	Guide 750 mm / 30" (3)	Glissière de guidage 750 mm / 30" (3)
	4226 710 6053	1	Messer 750 mm / 30" (3) □ 5, 10, 11	Blade 750 mm / 30" (3) □ 5, 10, 11	Couteau 750 mm / 30" (3) □ 5, 10, 11
10		1	Messer 750 mm / 30" (D) (3) □ 5	Blade 750 mm / 30" (D) (3) □ 5	Couteau 750 mm / 30" (D) (3) □ 5
11		1	Messer 750 mm / 30" (D) (3) □ 5	Blade 750 mm / 30" (D) (3) □ 5	Couteau 750 mm / 30" (D) (3) □ 5
12	4226 790 9201	1	Messerschutz 750 mm / 30" (3)	Blade guard 750 mm / 30" (3)	Protège-couteaux 750 mm / 30" (3)

(1) HS 75, (2) HS 80, (3) HS 85

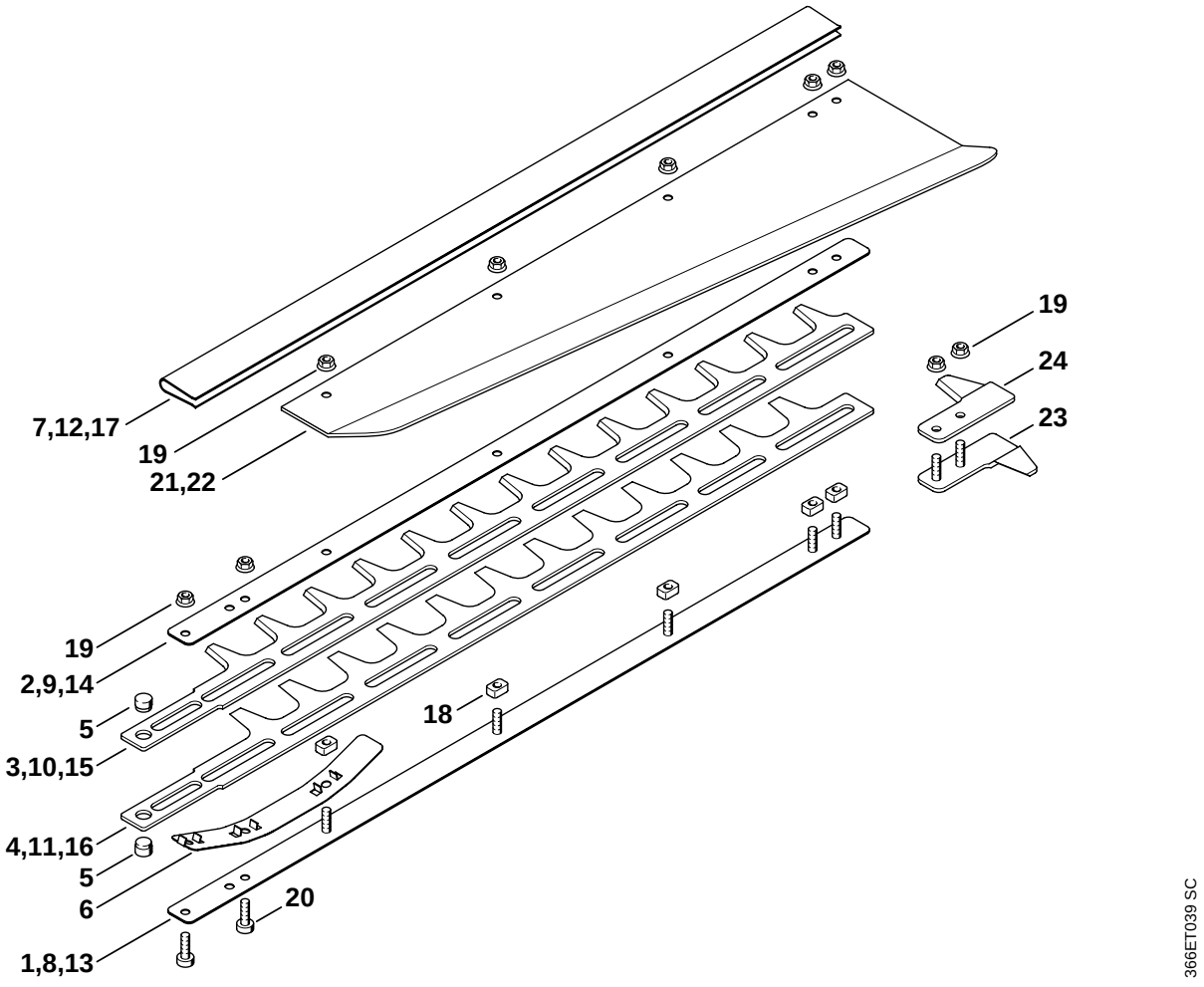
7,12,17
19
21,22
19
24
23
19
2,9,14
5
3,10,15
18
4,11,16
5
6
20
1,8,13
366ET039 SC

Bild-Nr.	Teile-Nr.	St.-Zahl	Benennung	Part Name	Désignation
	4226 710 5953	1	Schneideinrichtung 1000 mm / 40" (3) □ 5, 6, 13 - 19	Cutter bar 1000 mm / 40" (3) □ 5, 6, 13 - 19	Barre de coupe 1000 mm / 40" (3) □ 5, 6, 13 - 19
13	4226 740 6504	1	Führung 1000 mm / 40" (3)	Guide 1000 mm / 40" (3)	Glissière de guidage 1000 mm / 40" (3)
14	4226 704 3504	1	Führung 1000 mm / 40" (3)	Guide 1000 mm / 40" (3)	Glissière de guidage 1000 mm / 40" (3)
	4226 710 6054	1	Messer 1000 mm / 40" (3) □ 5, 15, 16	Blade 1000 mm / 40" (3) □ 5, 15, 16	Couteau 1000 mm / 40" (3) □ 5, 15, 16
15		1	Messer 1000 mm / 40" (D) (3) □ 5	Blade 1000 mm / 40" (D) (3) □ 5	Couteau 1000 mm / 40" (D) (3) □ 5
16		1	Messer 1000 mm / 40" (D) (3) □ 5	Blade 1000 mm / 40" (D) (3) □ 5	Couteau 1000 mm / 40" (D) (3) □ 5
17	4226 790 9204	1	Messerschutz 1000 mm / 40" (3)	Blade guard 1000 mm / 40" (3)	Protège-couteaux 1000 mm / 40" (3)
18	4226 648 6701		Gleitstück (Stückzahl nach Bedarf) (3)	Slider (quantity as required) (3)	Coulisseau (quantité suivant besoin) (3)
19	9220 263 0702		Mutter DIN6923-M5-12 (Stückzahl nach Bedarf) (3)	Hexagon nut M5 (quantity as required) (3)	Ecrou à six pans M5 (quantité suivant besoin) (3)
20	9022 371 1020	2	Schraube IS-M5x20-12.9 (3)	Spline screw IS-M5x20 (3)	Vis cylindrique IS-M5x20 (3)
21	4226 717 3302	1	Fangblech 600 mm (3)	Catcher blade 600 mm (3)	Déflecteur 600 mm (3)
22	4226 717 3301	1	Fangblech 750 mm, 1000 mm (3)	Catcher blade 750 mm, 1000 mm (3)	Déflecteur 750 mm, 1000 mm (3)
	4226 007 1003	1	Satz Führungsschutz (B) (3) □ 23, 24	Guide guard kit (B) (3) □ 23, 24	Jeu de Protège-guidage (B) (3) □ 23, 24
23	4226 790 9800	1	Führungsschutz (B) (3)	Guide guard (B) (3)	Protège-guidage (B) (3)
24	4226 792 9001	1	Führungsschutz (B) (3)	Guide guard (B) (3)	Protège-guidage (B) (3)

(1) HS 75, (2) HS 80, (3) HS 85

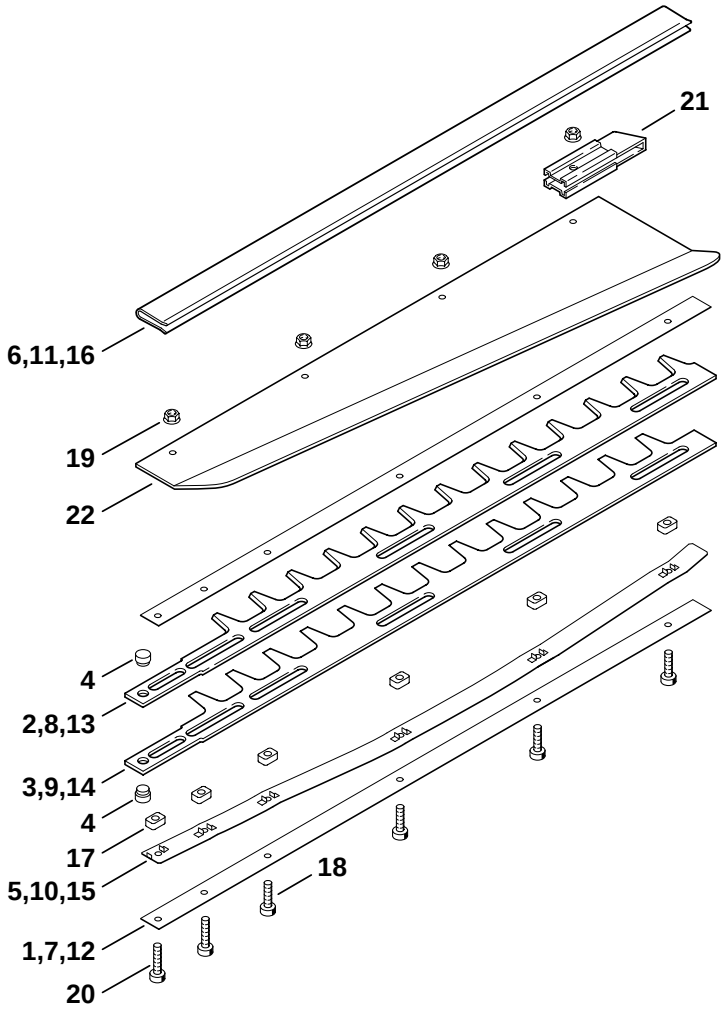
21
6,11,16
19
22
4
2,8,13
3,9,14
4
17
5,10,15
18
1,7,12
20
366ET026 SC

Bild-Nr.	Teile-Nr.	St.-Zahl	Benennung	Part Name	Désignation
			➔| 1 45 528 443 (46.1999)	➔| 1 45 528 443 (46.1999)	➔| 1 45 528 443 (46.1999)
	✻ 4226 710 5911	1	Satz Schneideinrichtung 550 mm (C) (3) □ 1 - 6, 17 - 19	Cutter bar assy. 550 mm (C) (3) □ 1 - 6, 17 - 19	Barre de coupe compl. 550 mm (C) (3) □ 1 - 6, 17 - 19
1 ✻	4226 641 4600	1	Führung 550 mm (3)	Guide 550 mm / 22" (3)	Glissière de guidage 550 mm (3)
	✻ 4226 710 6056	1	Messer 550 mm (3) □ 2 - 4	Blade 550 mm (3) □ 2 - 4	Couteau 550 mm (3) □ 2 - 4
2 ✻		1	Messer 550 mm (D) (3) □ 4	Blade 550 mm (D) (3) □ 4	Couteau 550 mm (D) (3) □ 4
3 ✻		1	Messer 550 mm (D) (3) □ 4	Blade 550 mm (D) (3) □ 4	Couteau 550 mm (D) (3) □ 4
4 ✻	4226 713 6600	1	Bolzen (3)	Pin (3)	Boulon (3)
5 ✻	4226 713 1700	1	Federband 550 mm (3)	Flat spring 550 mm (3)	Bande élastique 550 mm (3)
6 ✻	4226 790 9101	1	Messerschutz 550 mm / 22" (3)	Blade guard 550 mm / 22" (3)	Protège-couteaux 550 mm / 22" (3)
	✻ 4226 710 5921	1	Satz Schneideinrichtung 700 mm (C) (3) □ 4, 7 - 11, 17 - 19	Cutter bar assy. 700 mm (C) (3) □ 4, 7 - 11, 17 - 19	Barre de coupe compl. 700 mm (C) (3) □ 4, 7 - 11, 17 - 19
7 ✻	4226 641 4601	1	Führung 700 mm (3)	Guide 700 mm / 28" (3)	Glissière de guidage 700 mm (3)
	✻ 4226 710 6058	1	Messer 700 mm (3) □ 4, 8, 9	Blade 700 mm (3) □ 4, 8, 9	Couteau 700 mm (3) □ 4, 8, 9
8 ✻		1	Messer 700 mm (D) (3) □ 4	Blade 700 mm (D) (3) □ 4	Couteau 700 mm (D) (3) □ 4
9 ✻		1	Messer 700 mm (D) (3) □ 4	Blade 700 mm (D) (3) □ 4	Couteau 700 mm (D) (3) □ 4
10 ✻	4226 713 1701	1	Federband 700 mm (3)	Flat spring 700 mm (3)	Bande élastique 700 mm (3)
11 ✻	4226 790 9102	1	Messerschutz 700 mm / 28" (3)	Blade guard 700 mm / 28" (3)	Protège-couteaux 700 mm / 28" (3)

(1) HS 75, (2) HS 80, (3) HS 85

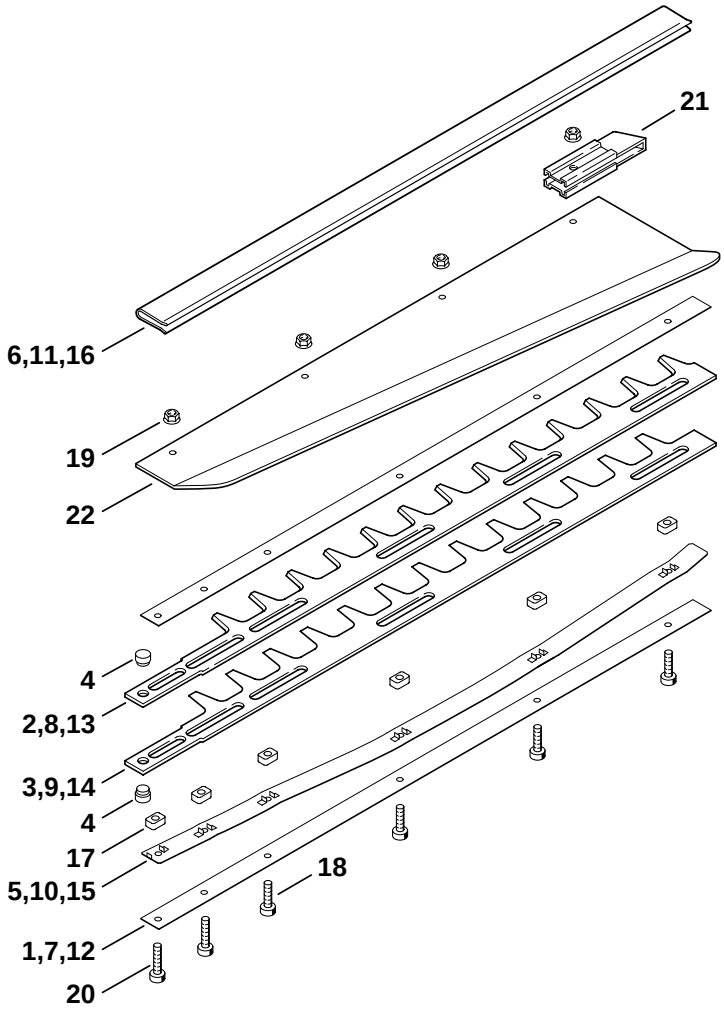
21
6,11,16
19
22
4
2,8,13
3,9,14
4
17
5,10,15
18
1,7,12
20
366ET026 SC

Bild-Nr.	Teile-Nr.	St.-Zahl	Benennung	Part Name	Désignation
	✻ 4226 710 5951	1	Satz Schneideinrichtung 1000 mm (C) (3) □ 4, 12 - 19	Cutter bar assy. 1000 mm (C) (3) □ 4, 12 - 19	Barre de coupe compl. 1000 mm (C) (3) □ 4, 12 - 19
12	✻ 4226 641 4603	1	Führung 1000 mm (3)	Guide 1000 mm / 40" (3)	Glissière de guidage 1000 mm (3)
	✻ 4226 710 6060	1	Messer 1000 mm / 40" (3) □ 4, 13, 14	Blade 1000 mm / 40" (3) □ 4, 13, 14	Couteau 1000 mm / 40" (3) □ 4, 13, 14
13	✻	1	Messer 1000 mm / 40" (D) (3) □ 4	Blade 1000 mm / 40" (D) (3) □ 4	Couteau 1000 mm / 40" (D) (3) □ 4
14	✻	1	Messer 1000 mm / 40" (D) (3) □ 4	Blade 1000 mm / 40" (D) (3) □ 4	Couteau 1000 mm / 40" (D) (3) □ 4
15	✻ 4226 713 1703	1	Federband 1000 mm (3)	Flat spring 1000 mm (3)	Bande élastique 1000 mm (3)
16	✻ 4226 790 9105	1	Messerschutz 1000 mm / 40" (3)	Blade guard 1000 mm / 40" (3)	Protège-couteaux 1000 mm / 40" (3)
17	✻ 4226 648 6700		Gleitstück (Stückzahl nach Bedarf) (3)	Slider (quantity as required) (3)	Coulisseau (quantité suivant besoin) (3)
18	✻ 9022 341 0980		Schraube IS-M5x16-12.9 (Stückzahl nach Bedarf) (3)	Spline screw IS-M5x16 (quantity as required) (3)	Vis cylindrique IS-M5x16 (quantité suivant besoin) (3)
19	✻ 9220 263 0702		Mutter DIN6923-M5-12 (Stückzahl nach Bedarf) (3)	Hexagon nut M5 (quantity as required) (3)	Ecrou à six pans M5 (quantité suivant besoin) (3)
20	✻ 9022 371 1020	2	Schraube IS-M5x20-12.9 (3)	Spline screw IS-M5x20 (3)	Vis cylindrique IS-M5x20 (3)
21	✻ 4226 792 9000	1	Führungsschutz (3)	Guide guard (3)	Protecteur (3)
22	✻ 4226 740 3350	1	Fangblech 700 mm, 1000 mm (B) (3) □ 18, 19	Catcher blade 700 mm, 1000 mm (B) (3) □ 18, 19	Déflecteur 700 mm, 1000 mm (B) (3) □ 18, 19

(1) HS 75, (2) HS 80, (3) HS 85

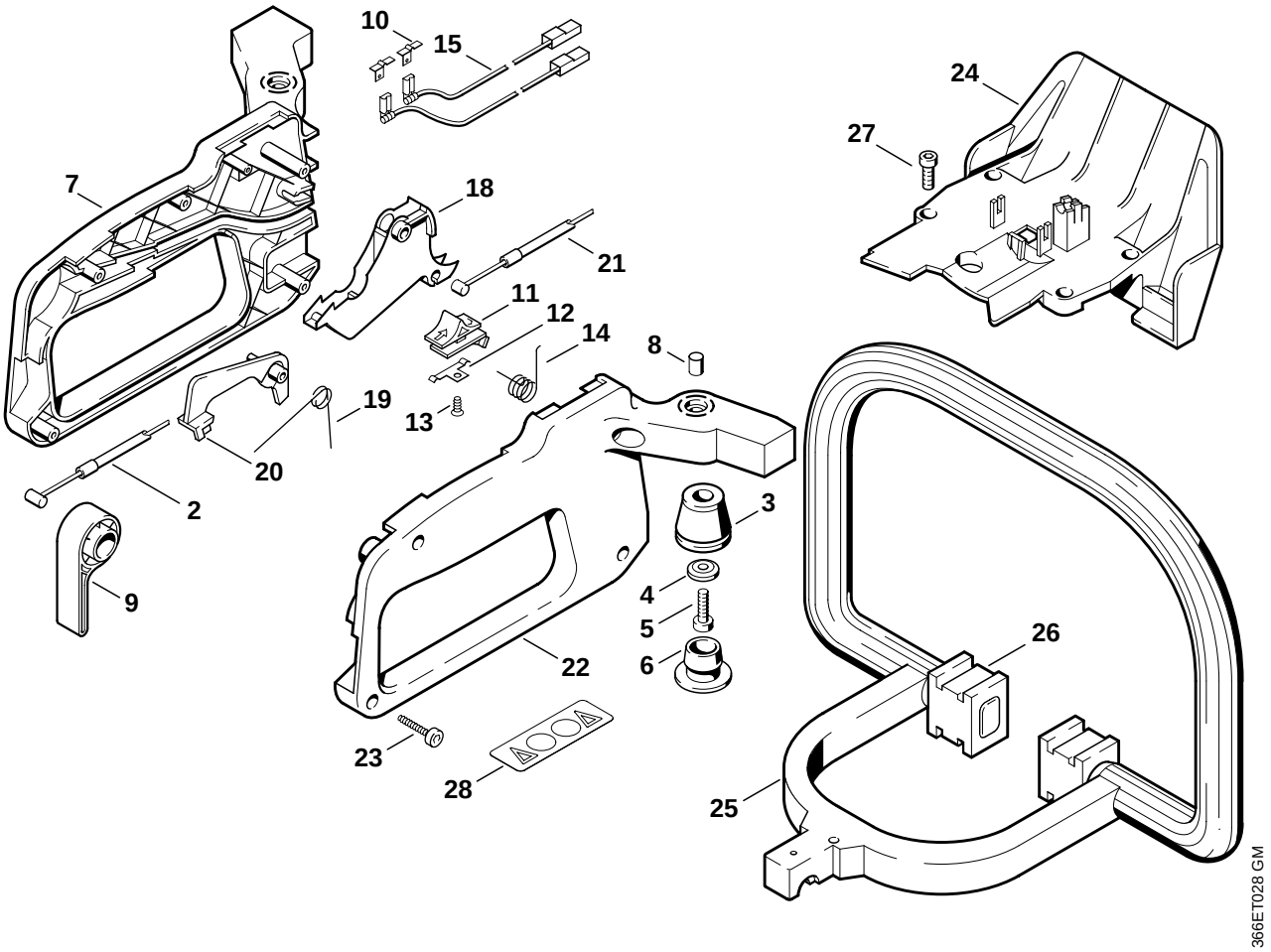
10
15
24
27
7
18
21
11
12
14
8
19
13
20
2
3
9
4
5
6
22
26
23
28
25
366ET028 GM

Illustration M

Bedienungsgriff HS 75 | Control handle HS 75 | Poignée de commande HS 75

Bild-Nr.	Teile-Nr.	St.-Zahl	Benennung	Part Name	Désignation
2	4226 160 2500	1	Bremszug (1)	Brake cable (1)	Câble de commande de frein (1)
3	4226 791 2805	2	Ringpuffer (1)	Annular buffer (1)	Butoir annulaire (1)
4	4226 791 9700	2	Scheibe (1)	Washer (1)	Rondelle (1)
5	9022 341 1010	2	Schraube IS-M5x18-10.9 (1)	Spline screw IS-M5x18 (1)	Vis cylindrique IS-M5x18 (1)
6	4226 791 7300	2	Stopfen (1)	Plug (1)	Bouchon (1)
7	4226 790 0600	1	Griffschale links (1) □ 8	Handle molding, left (1) □ 8	Monture de poignée gauche (1) □ 8
8	4226 791 7200	1	Hülse (1)	Sleeve (1)	Douille (1)
9	4226 162 5000	1	Hebel (1)	Lever (1)	Levier (1)
10	4226 182 3700	2	Steckzunge (1)	Connector tag (1)	Languette enfichable (1)
11	4226 182 1700	1	Kombischieber (1)	Slide control (1)	Curseur combiné (1)
12	4226 182 3600	1	Kontaktfeder (1)	Contact spring (1)	Ressort de connexion (1)
13	9093 021 1760	1	Schraube DIN7982-2,9x9,5 (1)	Self-tapping screw 2.9x9.5 (1)	Vis Parker 2,9x9,5 (1)
14	0000 998 0806	1	Schenkelfeder (1)	Torsion spring (1)	Ressort coudé (1)
15	4226 440 1104	2	Kurzschließleitung 315 mm (1)	Short circuit wire 315 mm / 12.4" (1)	Câble de court-circuit 315 mm (1)
18	4226 182 1000	1	Gashebel (1)	Throttle trigger (1)	Manette des gaz (1)
19	0000 998 1003	1	Schenkelfeder (1)	Torsion spring (1)	Ressort coudé (1)
20	4226 182 0800	1	Sperrhebel (1)	Trigger interlock (1)	Levier d'arrêt (1)
21	4226 180 1100	1	Gaszug (1)	Throttle cable (1)	Câble de commande des gaz (1)
22	4226 790 0601	1	Griffschale rechts (1) □ 8	Handle molding, right (1) □ 8	Monture de poignée droite (1) □ 8
23	9074 478 3075	4	Schraube IS-P4x19 (1)	Pan head self-tapping screw IS-P4x19 (1)	Vis cylindrique IS-P4x19 (1)
24	4226 792 9102	1	Handschutz (1)	Hand guard (1)	Protège-main (1)
25	4226 791 1700	1	Griffrohr (1)	Handlebar (1)	Poignée tubulaire (1)
26	4226 792 9300	2	Gummipuffer (1)	Rubber buffer (1)	Amortisseur en caoutchouc (1)
27	9022 313 0680	4	Schraube IS-M4x16-8.8 (1)	Spline screw IS-M4x16 (1)	Vis cylindrique IS-M4x16 (1)
28	0000 967 3700	1	Warnhinweis Piktogramm HS (1)	Warning pictogram HS (1)	Pictogramme d'avertissement HS (1)

(1) HS 75, (2) HS 80, (3) HS 85

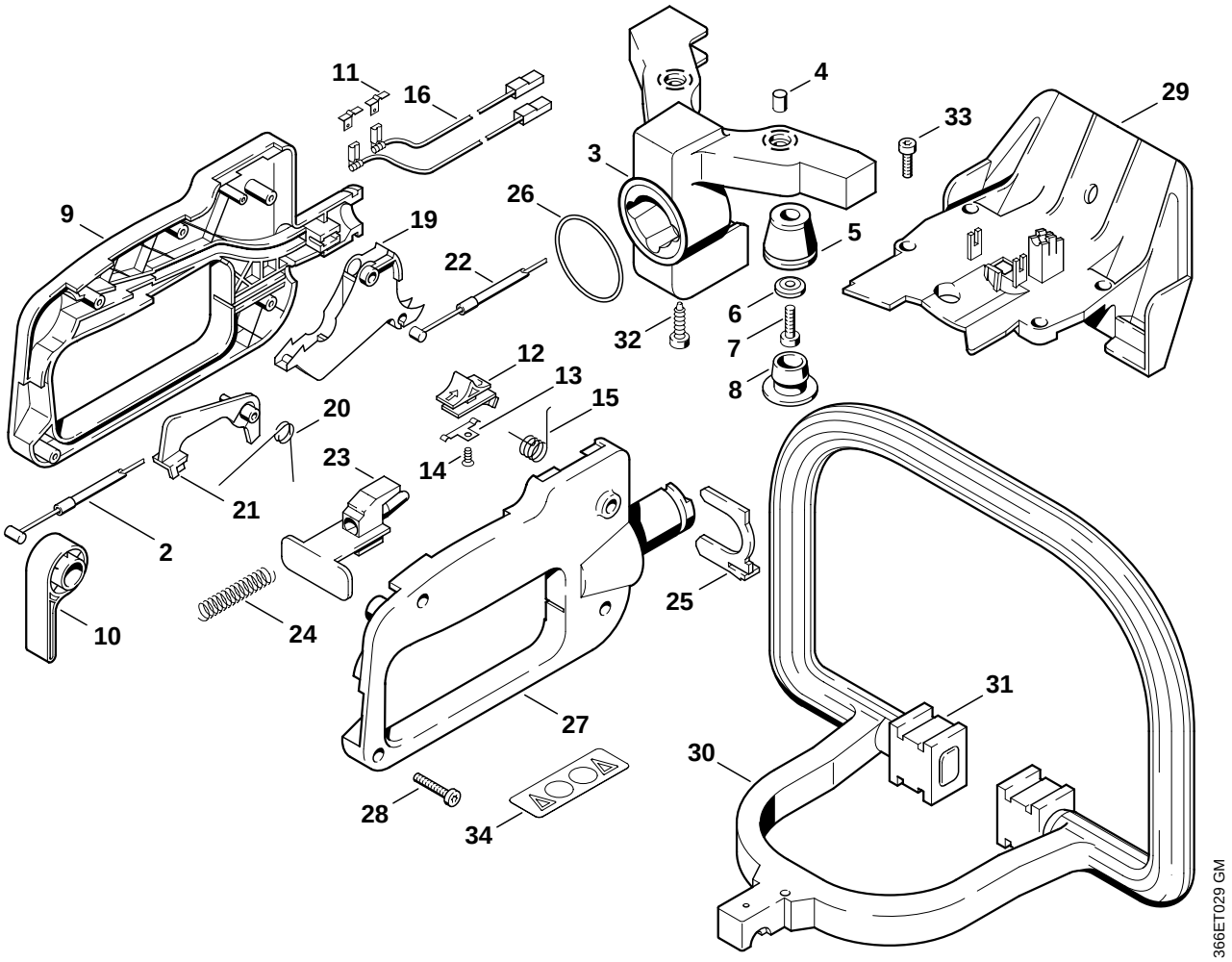
11
16
4
29
33
3
26
9
19
5
22
6
32
7
12
8
13
15
20
14
23
21
2
25
10
24
31
27
30
28
34
366ET029 GM

Bild-Nr.	Teile-Nr.	St.-Zahl	Benennung	Part Name	Désignation
2	4226 160 2501	1	Bremszug (2)	Brake cable (2)	Câble de commande de frein (2)
3	4226 790 3300	1	AV-Träger (2) □ 4	AV carrier (2) □ 4	Support AV (2) □ 4
4	4226 791 7200	2	Hülse (2)	Sleeve (2)	Douille (2)
5	4226 791 2805	2	Ringpuffer (2)	Annular buffer (2)	Butoir annulaire (2)
6	4226 791 9700	2	Scheibe (2)	Washer (2)	Rondelle (2)
7	9022 341 1010	2	Schraube IS-M5x18-10.9 (2)	Spline screw IS-M5x18 (2)	Vis cylindrique IS-M5x18 (2)
8	4226 791 7300	2	Stopfen (2)	Plug (2)	Bouchon (2)
9	4226 791 0606	1	Griffschale links (2)	Handle molding, left (2)	Monture de poignée gauche (2)
10	4226 162 5000	1	Hebel (2)	Lever (2)	Levier (2)
11	4226 182 3700	2	Steckzunge (2)	Connector tag (2)	Languette enfichable (2)
12	4226 182 1700	1	Kombischieber (2)	Slide control (2)	Curseur combiné (2)
13	4226 182 3600	1	Kontaktfeder (2)	Contact spring (2)	Ressort de connexion (2)
14	9093 021 1760	1	Schraube DIN7982-2,9x9,5 (2)	Self-tapping screw 2.9x9.5 (2)	Vis Parker 2,9x9,5 (2)
15	0000 998 0806	1	Schenkelfeder (2)	Torsion spring (2)	Ressort coudé (2)
16	4226 440 1105	2	Kurzschließleitung 370 mm (2)	Short circuit wire 370 mm / 14.5" (2)	Câble de court-circuit 370 mm (2)
19	4226 182 1000	1	Gashebel (2)	Throttle trigger (2)	Manette des gaz (2)
20	0000 998 1003	1	Schenkelfeder (2)	Torsion spring (2)	Ressort coudé (2)
21	4226 182 0800	1	Sperrhebel (2)	Trigger interlock (2)	Levier d'arrêt (2)
22	4226 180 1101	1	Gaszug (2)	Throttle cable (2)	Câble de commande des gaz (2)
23	4226 792 7100	1	Sperrschieber (2)	Blocking lever (2)	Curseur de blocage (2)
24	0000 997 0724	1	Druckfeder (2)	Compression spring (2)	Ressort de pression (2)
25	4226 792 7300	1	Sicherungsschieber (2)	Safety slide (2)	Curseur de sûreté (2)
26	9645 945 3902	1	RDR A 44x3-NBR70 (2)	O-ring 44x3 (2)	Joint torique 44x3 (2)
27	4226 791 0602	1	Griffschale rechts (2)	Handle molding, right (2)	Monture de poignée droite (2)
28	9074 478 3075	4	Schraube IS-P4x19 (2)	Pan head self-tapping screw IS-P4x19 (2)	Vis cylindrique IS-P4x19 (2)
29	4226 792 9102	1	Handschutz (2)	Hand guard (2)	Protège-main (2)
30	4226 791 1700	1	Griffrohr (2)	Handlebar (2)	Poignée tubulaire (2)
31	4226 792 9300	2	Gummipuffer (2)	Rubber buffer (2)	Amortisseur en caoutchouc (2)
32	9074 478 4135	1	Schraube IS-P5x20 (2)	Pan head self-tapping screw IS-P5x20 (2)	Vis cylindrique IS-P5x20 (2)
33	9022 313 0680	4	Schraube IS-M4x16-8.8 (2)	Spline screw IS-M4x16 (2)	Vis cylindrique IS-M4x16 (2)
34	0000 967 3700	1	Warnhinweis Piktogramm HS (2)	Warning pictogram HS (2)	Pictogramme d'avertissement HS (2)

(1) HS 75, (2) HS 80, (3) HS 85

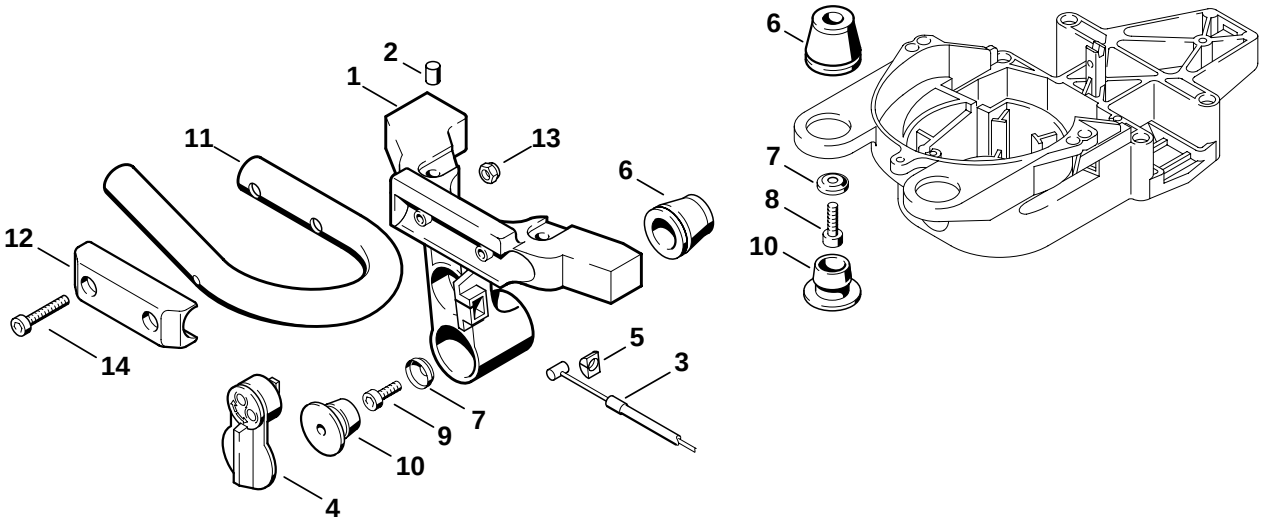

366ET035 GM

Illustration O AV-Träger HS 85 AV carrier HS 85 Support AV HS 85

Bild-Nr.	Teile-Nr.	St.-Zahl	Benennung	Part Name	Désignation
1	4226 790 3301	1	AV-Träger (3) □ 2	AV carrier (3) □ 2	Support AV (3) □ 2
2	4226 791 7200	2	Hülse (3)	Sleeve (3)	Douille (3)
3	4226 160 2502	1	Bremszug (3)	Brake cable (3)	Câble de commande de frein (3)
4	4226 162 5002	1	Hebel (3)	Lever (3)	Levier (3)
5	4226 162 5900	1	Einsatz (3)	Insert (3)	Garniture (3)
6	4226 791 2805	3	Ringpuffer (3)	Annular buffer (3)	Butoir annulaire (3)
7	4226 791 9700	3	Scheibe (3)	Washer (3)	Rondelle (3)
8	9022 341 1010	2	Schraube IS-M5x18-10.9 (3)	Spline screw IS-M5x18 (3)	Vis cylindrique IS-M5x18 (3)
9	9022 341 0980	1	Schraube IS-M5x16-12.9 (3)	Spline screw IS-M5x16 (3)	Vis cylindrique IS-M5x16 (3)
10	4226 791 7300	3	Stopfen (3)	Plug (3)	Bouchon (3)
11	4226 791 1701	1	Griffrohr (3)	Handlebar (3)	Poignée tubulaire (3)
12	4226 791 0610	1	Klemmschale (3)	Clamp (3)	Elément de serrage (3)
13	9216 261 0700	2	Mutter DIN6927-M5-8 (3)	Hexagon nut M5 (3)	Ecrou à six pans M5 (3)
14	9022 341 1070	2	Schraube IS-M5x30x22-10.9 (3)	Spline screw IS-M5x30 (3)	Vis cylindrique IS-M5x30 (3)

(1) HS 75, (2) HS 80, (3) HS 85

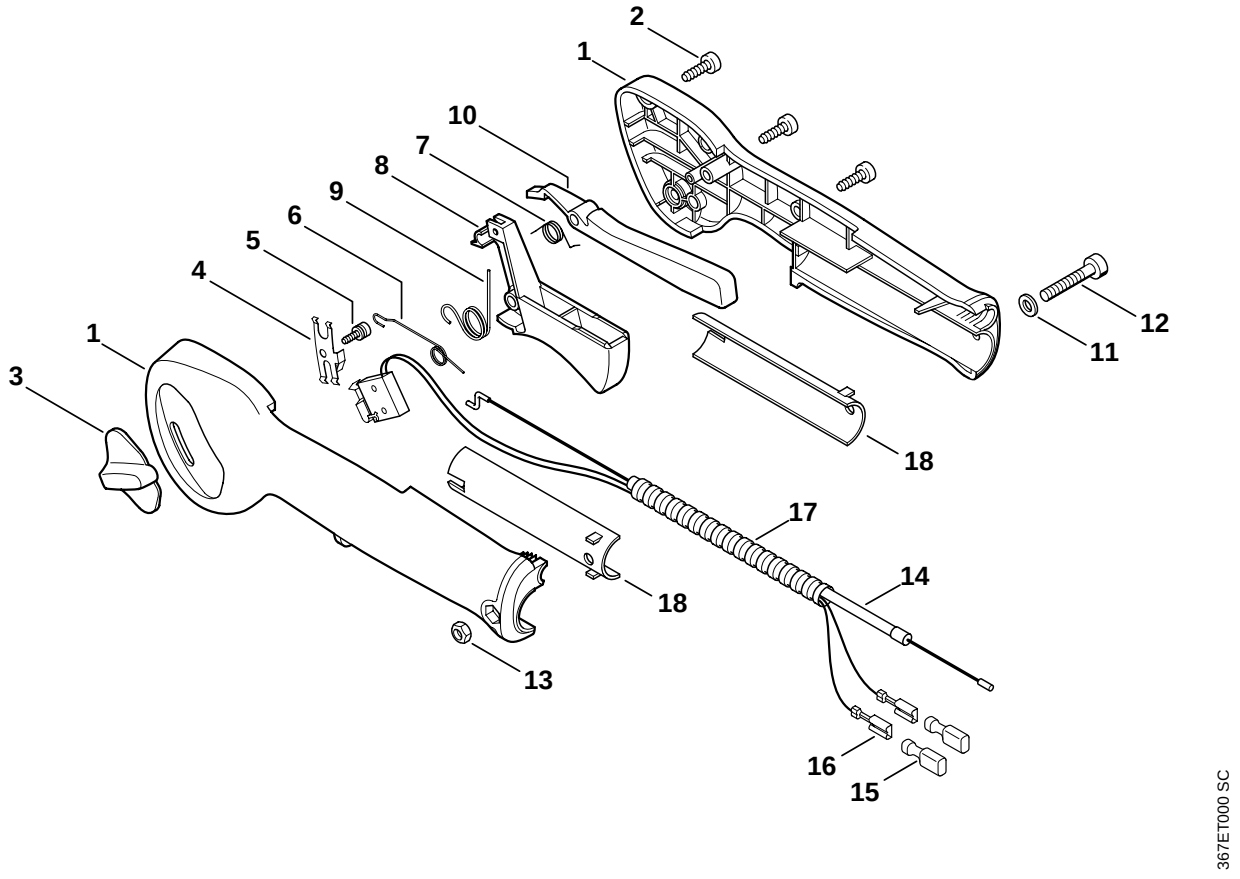
2
1
10
7
8
9
6
5
4
1
3
12
11
18
17
14
18
13
16
15
367ET000 SC

Illustration P

Bedienungsgriff HS 85 | Control handle HS 85 | Poignée de commande HS 85

Bild-Nr.	Teile-Nr.	St.-Zahl	Benennung	Part Name	Désignation
	4226 790 1302	1	Bedienungsgriff (3) □ 1 - 10, 14 - 18	Control handle (3) □ 1 - 10, 14 - 18	Poignée de commande (3) □ 1 - 10, 14 - 18
	4140 790 1302	1	Bedienungsgriff (3) □ 1 - 10, 12, 13	Control handle (3) □ 1 - 10, 12, 13	Poignée de commande (3) □ 1 - 10, 12, 13
1	4140 790 0300	1	Handgriff rechts (3)	Handle, right (3)	Poignée droite (3)
2	9074 478 3025	3	Schraube IS-P4x16 (3)	Pan head self-tapping screw IS-P4x16 (3)	Vis cylindrique IS-P4x16 (3)
3	4128 182 1700	1	Kombischieber (3)	Slide control (3)	Curseur combiné (3)
4	4128 182 4201	1	Rastfeder (3)	Detent spring (3)	Ressort d'encliquetage (3)
5	4128 182 6200	1	Bundschraube (3)	Collar screw (3)	Vis à embase (3)
6	4128 182 4502	1	Schenkelfeder (3)	Torsion spring (3)	Ressort coudé (3)
7	4128 182 4501	1	Schenkelfeder (3)	Torsion spring (3)	Ressort coudé (3)
8	4128 182 1000	1	Gashebel (3)	Throttle trigger (3)	Manette des gaz (3)
9	4128 182 4500	1	Schenkelfeder (3)	Torsion spring (3)	Ressort coudé (3)
10	4128 182 0800	1	Sperrhebel (3)	Trigger interlock (3)	Levier d'arrêt (3)
11 *	9291 021 0120	1	Scheibe DIN125-A5,3 (3)	Washer 5.3 (3)	Rondelle 5,3 (3)
12	9022 346 1070	1	Schraube IS-M5x30x22-10.9 (3)	Spline screw IS-M5x30 (3)	Vis cylindrique IS-M5x30 (3)
13	9214 320 0700	1	Sicherungsmutter DIN980-V M5-10 (3)	Lock nut M5 (3)	Ecrou de sécurité M5 (3)
	4226 180 1107	1	Gaszug (3) □ 14 - 17	Throttle cable (3) □ 14 - 17	Câble de commande des gaz (3) □ 14 - 17
14	4226 182 3200	1	Gaszug (3)	Throttle cable (3)	Câble de commande des gaz (3)
15	0751 030 8470	2	Tülle (3)	Grommet (3)	Douille (3)
16	0751 030 8958	2	Steckhülse 4,8-1 (3)	Terminal socket 4.8-1 (3)	Clip enfichable 4,8-1 (3)
17		1	Schlauch 295 mm (D) (3)	Hose 295 mm / 11 5/8" (D) (3)	Tuyau 295 mm (D) (3)
	4203 711 7201	1	Schlauch 960 mm (A) (3)	Hose 960 mm / 37 13/16" (A) (3)	Tuyau 960 mm (A) (3)
18	4140 798 1400	2	Schale (3)	Shell (3)	Demi-tube (3)

(1) HS 75, (2) HS 80, (3) HS 85

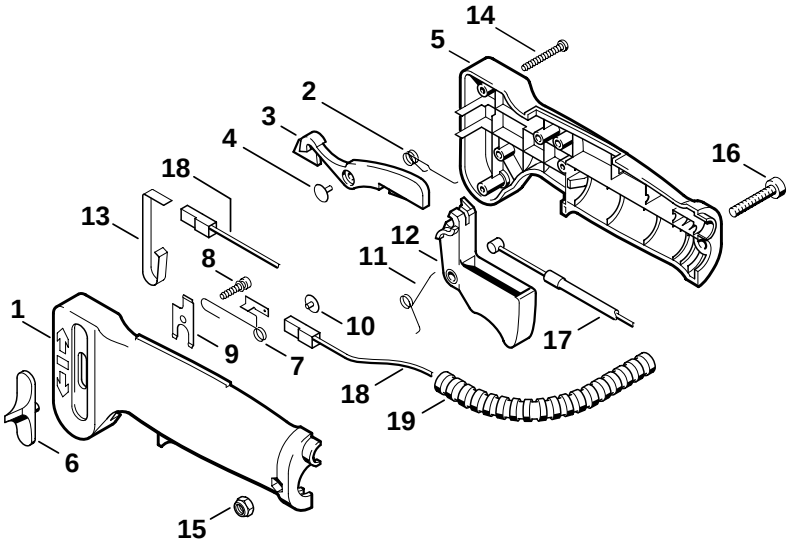

366ET033 GM

Illustration Q

Bedienungsgriff HS 85 | Control handle HS 85 | Poignée de commande HS 85

Bild-Nr.	Teile-Nr.	St.-Zahl	Benennung	Part Name	Désignation
			(19.2002)	(19.2002)	(19.2002)
	✻ 4126 790 1303	1	Bedienungsgriff (3) □ 1 - 16	Control handle (3) □ 1 - 16	Poignée de commande (3) □ 1 - 16
1	✻ 4126 791 0811	1	Griffhälfte innen (3)	Handle molding, inner (3)	Monture de poignée intérieure (3)
2	✻ 4126 182 4506	1	Schenkelfeder (3)	Torsion spring (3)	Ressort coudé (3)
3	✻ 4126 182 0800	1	Sperrhebel (3)	Trigger interlock (3)	Levier d'arrêt (3)
4	✻ 4126 182 6210	1	Bundschraube (3)	Collar screw (3)	Vis à embase (3)
5	✻ 4126 791 0801	1	Griffhälfte außen (3)	Handle molding, outer (3)	Monture de poignée extérieure (3)
6	✻ 4126 182 1700	1	Kombischieber (3)	Slide control (3)	Curseur combiné (3)
7	✻ 4126 182 4700	1	Rastfeder (3)	Detent spring (3)	Ressort d'encliquetage (3)
8	✻ 4126 182 6200	1	Bundschraube (3)	Collar screw (3)	Vis à embase (3)
9	✻ 4126 442 1600	1	Kontaktfeder (3)	Contact spring (3)	Ressort de connexion (3)
10	✻ 4126 182 6210	1	Bundschraube (3)	Collar screw (3)	Vis à embase (3)
11	✻ 4126 182 4500	1	Schenkelfeder (3)	Torsion spring (3)	Ressort coudé (3)
12	✻ 4126 182 1001	1	Gashebel (3)	Throttle trigger (3)	Manette des gaz (3)
13	✻ 4126 442 1610	1	Kontaktfeder (3)	Contact spring (3)	Ressort de connexion (3)
14	✻ 9099 021 1890	3	Schraube DIN7971-2,9x25 (3)	Self-tapping screw 2.9x25 (3)	Vis Parker 2,9x25 (3)
15	✻ 9214 320 0700	1	Sicherungsmutter DIN980-V M5-10 (3)	Lock nut M5 (3)	Ecrou de sécurité M5 (3)
16	✻ 9022 341 1070	1	Schraube IS-M5x30x22-10.9 (3)	Spline screw IS-M5x30 (3)	Vis cylindrique IS-M5x30 (3)
17	✻ 4226 180 1102	1	Gaszug (3)	Throttle cable (3)	Câble de commande des gaz (3)
18	✻ 4226 440 1106	2	Kurzschließleitung 735 mm (3)	Short circuit wire 735 mm / 28.9" (3)	Câble de court-circuit 735 mm (3)
19	✻ 4226 711 7200	1	Schlauch 285 mm (3)	Hose 285 mm / 11 1/4" (3)	Tuyau 285 mm (3)

(1) HS 75, (2) HS 80, (3) HS 85

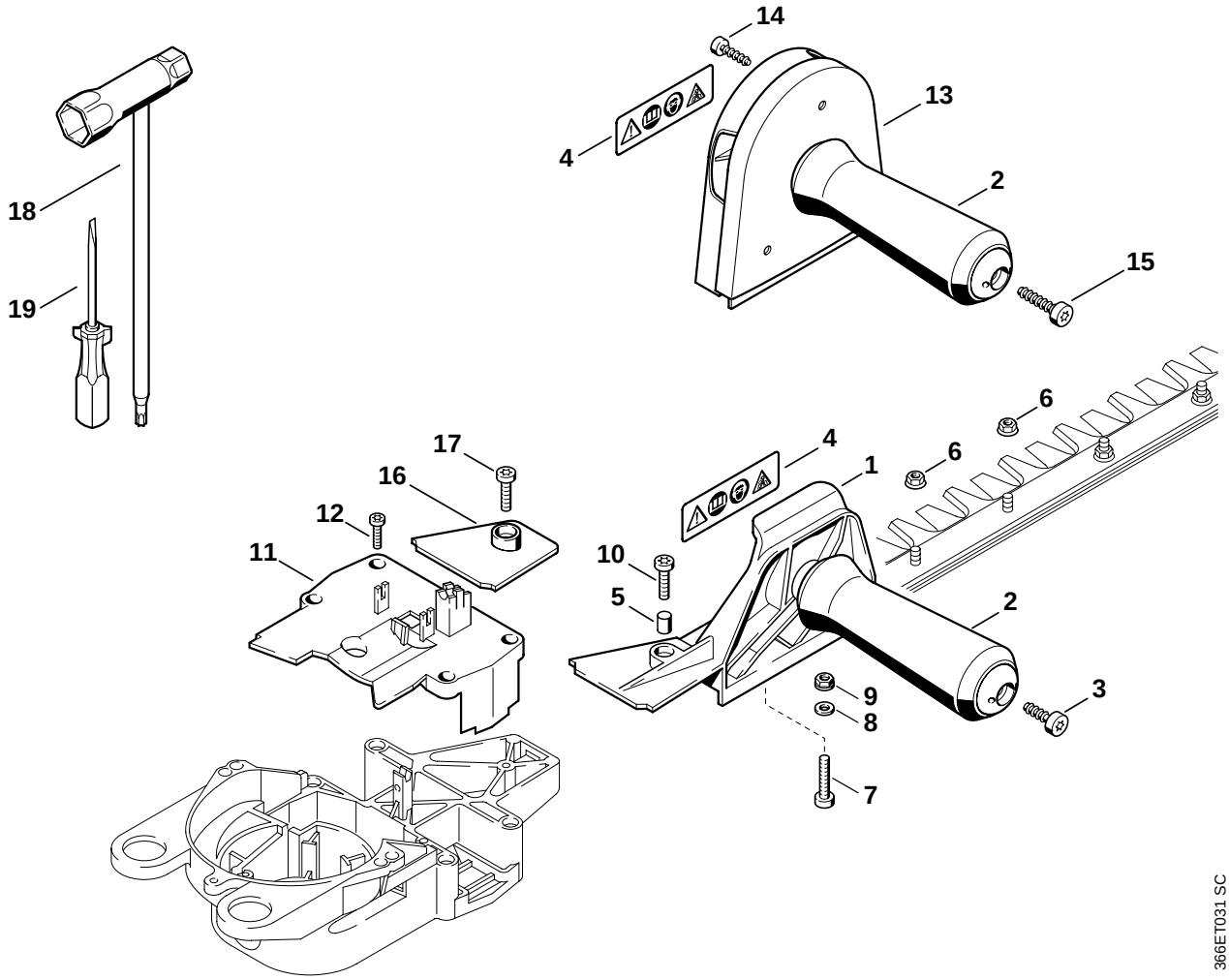
14
13
4
2
15
18
19
6
6
17
4
1
16
12
11
10
5
2
9
8
3
7
366ET031 SC

Bild-Nr.	Teile-Nr.	St.-Zahl	Benennung	Part Name	Désignation
	4226 790 0550	1	Griff (3) □ 1 - 9	Handle (3) □ 1 - 9	Poignée (3) □ 1 - 9
1	4226 790 0500	1	Griff (3) □ 1 - 5	Handle (3) □ 1 - 5	Poignée (3) □ 1 - 5
2	4226 791 0350	1	Handgriff (3) □ 3, 15	Handle (3) □ 3, 15	Poignée (3) □ 3, 15
3	9074 478 4135	1	Schraube IS-P5x20 (3)	Pan head self-tapping screw IS-P5x20 (3)	Vis cylindrique IS-P5x20 (3)
4	0000 967 3700	1	Warnhinweis Piktogramm HS (3)	Warning pictogram HS (3)	Pictogramme d'avertissement HS (3)
5	4226 791 7200	1	Hülse (3)	Sleeve (3)	Douille (3)
6	9220 263 0702	2	Mutter DIN6923-M5-12 (3)	Hexagon nut M5 (3)	Ecrou à six pans M5 (3)
7	9022 341 1050	1	Schraube IS-M5x25-10.9 (3)	Spline screw IS-M5x25 (3)	Vis cylindrique IS-M5x25 (3)
8	9307 021 0120	2	Scheibe DIN9021-A5,3 (3)	Washer 5.3 (3)	Rondelle 5,3 (3)
9	9216 261 0700	1	Mutter DIN6927-M5-8 (3)	Hexagon nut M5 (3)	Ecrou à six pans M5 (3)
10	9022 371 1020	1	Schraube IS-M5x20-12.9 (3)	Spline screw IS-M5x20 (3)	Vis cylindrique IS-M5x20 (3)
11	4226 792 2701	1	Deckel (3)	Cover (3)	Couvercle (3)
12	9022 313 0680	4	Schraube IS-M4x16-8.8 (3)	Spline screw IS-M4x16 (3)	Vis cylindrique IS-M4x16 (3)
			➔| 1 46 079 393 (24.2000)	➔| 1 46 079 393 (24.2000)	➔| 1 46 079 393 (24.2000)
13 ✻		1	Griff (C) (3) □ 2, 4, 14, 15	Handle (C) (3) □ 2, 4, 14, 15	Poignée (C) (3) □ 2, 4, 14, 15
14 ✻	9074 478 4135	2	Schraube IS-P5x20 (3)	Pan head self-tapping screw IS-P5x20 (3)	Vis cylindrique IS-P5x20 (3)
15 ✻	9075 478 4712	1	Schraube IS-D6x28 (3)	Pan head self-tapping screw IS-D6x28 (3)	Vis cylindrique IS-D6x28 (3)
16 ✻	4226 648 7700	1	Deckel (3)	Cover (3)	Couvercle (3)
17 ✻	9022 371 1020	1	Schraube IS-M5x20-12.9 (3)	Spline screw IS-M5x20 (3)	Vis cylindrique IS-M5x20 (3)
18	4128 890 3400	1	Kombischlüssel	Combination wrench	Clé multiple
19	0000 890 2300	1	Schraubendreher	Screwdriver	Tournevis

(1) HS 75, (2) HS 80, (3) HS 85

© ANDREAS STIHL AG & Co. KG, 2006

Gedruckt auf chlorfrei gebleichtem Papier
Printed on chlorine-free paper
Imprimé sur papier blanchi sans chlore

D — Zeichenerklärung
□ = darin enthalten Bild-Nr
* = Maschine älterer Bauart
(A) = nicht abgebildet
(B) = nur Sonderzubehör
(C) = ab Werk nicht mehr lieferbar
(D) = einzeln kein Ersatzteil
(1,2...) = Ausführungsarten

GB — Key to symbols
□ = including item No.
* = previous Models
(A) = not illustrated
(B) = option
(C) = no longer available from factory
(D) = not available as separate item
(1,2...) = versions available

F — Légende
□ = y compris Fig. No.
* = machines d'ancienne construction
(A) = non illustré
(B) = uniquement accessoire optionnel
(C) = n'est plus livrable départ usine
(D) = n'est pas livrable séparément
(1,2...) = différentes exécutions

E — Aclaración de símbolos
□ = contiene núm. de ilustración
* = máquinas de ejecución anterior
(A) = sin ilustración
(B) = sólo accesorios especiales
(C) = ya no se suministra de fábrica
(D) = la pieza suelta no se suministra como repuesto
(1,2...) = clases de ejecución

HR — Tumač znakova
□ = u istom sadrži dijelove, slike br.
* = strojevi starije izvedbe
(A) = nedostaje slika
(B) = samo kao poseban pribor
(C) = više se ne isporučuje fco tvornica
(D) = ne isporučuje se pojedinačno kao pričuvni dio
(1,2...) = vrste izvedbi

S — Teckenförklaring
□ = ingår bild-nr
* = maskiner av tidigare utförande
(A) = ej avbildat
(B) = endast tillbehör
(C) = levereras inte längre från fabriken
(D) = ingen separat reservdel
(1,2...) = varianter

FIN — Merkkien selitys
□ = johon sisältyvät kuvan numerot
* = vanhemmanmalliset koneet
(A) = ei kuvassa
(B) = ainoastaan lisävaruste
(C) = ei toimiteta enää tehtaalta
(D) = ei toimiteta erikseen
(1,2...) = Mallit

I — Leggenda
□ = comprendente fig. n.
* = Macchine di costruzione anteriore
(A) = non illustrato
(B) = solo accessorio a richiesta
(C) = non più fornibile dallo stabilimento
(D) = non disponibile come ricambio singolo
(1,2...) = versioni

DK — Symbolforklaring
□ = inklusive fig. nr.
* = maskiner af ældre konstruktion
(A) = ikke afbilledet
(B) = kun ekstratilbehør
(C) = leveres ikke mere fra fabrik
(D) = leveres ikke som løs reservedel
(1,2...) = modelbetegnelser

N — Tegnforklaring
□ = medfølger fig. nr
* = Maskiner av eldre modell
(A) = ikke avbildet
(B) = bare ekstrautstyr
(C) = leveres ikke lenger fra fabrikk
(D) = enkeltdeler leveres ikke som reservedel
(1,2...) = utførelser

CZ — Vysvětlivky
□ = obsahuje obr. č.
* = stroje starší konstrukce
(A) = není vyobrazeno
(B) = jen zvláštní příslušenství
(C) = ze závodu se již nedodává
(D) = jednotliví žádný náhradní díl
(1,2...) = druhy provedení

H — Jelmagyarázat
□ = abban tartalmazott ábra-szám
* = Régebbi építéssorozatú gépek
(A) = Nincs ábrázolva
(B) = Csak külön tartozék
(C) = Gyár már nem szállítja
(D) = nem alkatrész, egyenként
(1,2...) = Kivitelezési módok

P — Explicação dos símbolos
□ = Incl. a fig. No.
* = Máquinas de construção mais antiga
(A) = não ilustrado
(B) = unicamente acessórios especiais
(C) = já não fornecível ex-fábrica
(D) = a peça individual não é nenhuma peça de reposição
(1,2...) = Configurações

NL — Toelichting symbolen
□ = daarin begrepen pos.nr.
* = machines van een oudere uitvoering
(A) = niet afgebeeld
(B) = uitsluitend speciaal toebehoren
(C) = af fabriek niet meer leverbaar
(D) = niet los leverbaar
(1,2...) = uitvoeringen

GR — Επεξήγηση συμβόλων
□ = περιλαμβάνει τον αριθμό του είδους
* = Μηχανήματα παλαιότερων μοντέλων
(A) = δεν απεικονίζεται
(B) = μόνο προαιρετικά είδη
(C) = δεν διατίθεται από τον κατασκευαστή
(D) = δεν παραδίδεται ως ξεχωριστό είδος
(1,2...) = διαφορετικοί τύποι που διατίθενται

TR — İşaret açıklaması
□ = İndeks numarada dahildir
* = Eski model makinalar
(A) = Şemada yoktur
(B) = Ekstradır
(C) = Fabrikadan artık temin edilmez
(D) = Ayrı verilmez
(1,2...) = Mevcut modeller

PL — Objaśnienie znaków
□ = zawiera rysunki nr.
* = maszyny starszego typu budowy
(A) = nie zilustrowano
(B) = tylko jako wyposażenie specjalne
(C) = nie dostarczane przez producenta
(D) = nie wystepuje jako samodzielna część zamienna
(1,2...) = rodzaj wykonania

RUS — Пояснения к условным обозначениям
□ = сюда входят номера позиций
* = машины более старого типа конструкции
(A) = не изображено на иллюстрации
(B) = только в виде специальных принадлежностей
(C) = заводом больше не выпускается
(D) = не поставляется отдельно как запасная деталь
(1,2...) = Виды исполнений

BR — Explicação dos símbolos
□ = inclusive fig. n.
* = máquinas antigas
(A) = não ilustrado
(B) = somente acessórios especiais
(C) = não mais fornecido pela fábrica
(D) = não fornecida separadamente
(1,2...) = diferentes versões

RO — Legendă
□ = include figura nr.
* = Utilaje de fabricație mai veche
(A) = neilustrat
(B) = doar ca accesoriu opțional
(C) = nu se mai livrează din fabrică
(D) = fără piesă de schimb separată
(1,2...) = diferite modele

UAE — شرح الرموز
□ = تحتوي على رقم صور
* = ماكينات من طراز قديم
(A) = غير مصورة
(B) = مستلزمات خاصة فقط
(C) = غير قابلة للتوريد من المصنع
(D) = ليس كقطعة غيار بمفردها
(1,2...) = انواع الطرازات